SOLIDA

UPEVŇOVACÍ SYSTÉMY

CATÁLOGO DE PRODUCTOS

FABRICANTE CHECO DE SISTEMAS DE FIJACIÓN
www.solida.cz

SOLIDA
UPEVŇOVACÍ SYSTÉMY

SOLIDA, spol. s r.o., fundada en 1993, es una empresa familiar checa cuyo programa de producción se centra principalmente en un sistema completo de tecnología de fijación.

La capacidad de almacenamiento de la empresa permite un procesamiento rápido de todos los pedidos tanto a la República Checa, como al extranjero.

La calidad de los productos está garantizada por el control y la certificación continuos de la producción. Nos gustaría atraer la atención de una amplia gama de empresas que se ocupan de los sectores de la calefacción por agua-gas, aire acondicionado y electricidad.

El programa principal de nuestra empresa es la fabricación de sistemas de anclaje y fijación para instalaciones interiores y exteriores de climatización.

Fabricamos y suministramos todos los elementos de fijación de tuberías
Aire acondicionado, fontanería, calefacción, instalaciones sanitarias, trabajos eléctricos y otros según las peticiones de los clientes y en función de sus necesidades.

A través de la colaboración con oficinas de diseño, proporcionamos soporte técnico para la planificación de los diferentes tipos de fijaciones, desde el cálculo hasta la documentación técnica y el apoyo directamente en el sitio de construcción.

Strojírenský zkušební ústav, s.p.
Certifikační orgán certifikující produkty
Hudcova 424/56b, 621 00 Brno, Česká Republika

vydává

CERTIFIKÁT

číslo: J-00851-20

výrobce: SOLIDA, spol. s r.o.
Semaninská 213
560 02 Česká Třebová, Česká republika

identifikační číslo: 49285271

na výrobky: upevňovací prvky a upevňovací systémy pro rozvody a technická zařízení budov: objímky, konzole, ostatní díly a příslušenství

specifikace výrobků: viz příloha (strany 3 až 5 tohoto certifikátu)

Strojírenský zkušební ústav, s.p., potvrzuje, že provedl s vyhovujícím výsledkem počáteční zkoušku typu výše uvedených výrobků v souladu s požadavky uvedenými v § 8 odst. 1 písm. a) nařízení vlády č. 163/2002 Sb., kterým se stanoví technické požadavky na vybrané stavební výrobky, ve znění nařízení vlády č. 312/2005 Sb. a nařízení vlády č. 215/2016 Sb. a že výrobky vyhovují požadavkům stanoveným ve stavebním technickém osvědčení č. 202-STO-J-00574-20 ze dne 4. května 2020 a platnosti prodlouženu do 3. května 2025.

Použité certifikační schéma: ČSN EN ISO/IEC 17067:2014, schéma 1a

Certifikát byl vydán na základě závěrečného protokolu o počáteční zkoušce typu č. 30-14904/JZ ze dne 14. května 2020, vydaného Strojírenským zkušebním ústavem, s.p. Závěrečný protokol obsahuje závěry posouzení a údaje pro identifikaci výrobku.

Certifikat platí do 3. května 2025 za předpokladu, že jeho držitel neporuší pravidla pro nakládání s certifikátem.

Tento certifikát nenahrazuje příslušný dokument vydaný autorizovanou osobou.

Pravidla pro nakládání s certifikátem jsou uvedena na druhé straně.

V Brně dne 15. května 2020

Ing. Pavel Sroha
vedoucí certifikačního orgánu

www.szutest.cz

PROHLÁŠENÍ O SHODĚ

podle § 13 odst. 2 zákona č. 22/1997 Sb., o technických požadavcích na výrobky a o změně a doplnění některých zákonů, ve znění pozdějších předpisů (dále Zákon)

Identifikační údaje o výrobci:
- obchodní jméno: SOLIDA, spol. s r.o.
- sídlo: Semaninská 213, 560 02 Česká Třebová
- Identifikační číslo: 49285271

Identifikační údaje o výrobku:
- název: upevňovací prvky a upevňovací systémy pro rozvody a technická zařízení budov, objímky, konzole, montážní nosníky a další výrobní prvky
- typové označení, varianty: viz závěrečný protokol č. 30-15865

Popis a určení výrobku (výrobků), určení účel použití ve stavbě:
Upevňovací prvky a upevňovací systémy pro rozvody a technická zařízení budov pro použití, na která se nevztahují požadavky na požární bezpečnost.
Upevňovací prvky a upevňovací systémy slouží výhradně pro upevnění jednotlivých rozvodů, pro různá média při výstavbách či rekonstrukcích budov.
Objímky slouží k uchycení potrubí z různých materiálů (ocelové, litinové, měděné, plastové, skleněné).
Konzole, montážní nosníky a příslušenství umožňují upevnění rozvodů přímo na stěnu, strop nebo podlahu. Spojením konzol, montážních nosníků a ostatních prvků je možné vytvořit velký počet konstrukčních řešení.
K výrobě se používá pekařovský pozinkovaný ocel (minimální vrstva pozinkování 5 µm).
K výrobě nerezových objímek se používá nerezavějící ocel VQA (AISI 304, 1.4301) - nebo VKA (AISI 316, 1.4404).

Údaj o použitém způsobu posouzení shody, identifikační údaje dokladů o zkouškách a posouzení shody:
- závěrečný protokol č. 30-14904/JZ ze dne 2020-05-14
- protokol o počáteční zkoušce typu č. 30-14904/JP ze dne 2020-05-14
- § 8 nařízení vlády 163/2002 Sb., kterým se stanoví technické požadavky na vybrané stavební výrobky, v platném znění

Odkaz na určené normy, technické předpisy, které byly použity při posouzení shody:
- ČSN ISO 2768-1 1990 Všeobecné tolerance. Tolerance pro lineární a úhlové rozměry bez jednotlivých tolerancí
- ČSN EN 10088-4:2010 Korozivzdorné oceli - Část 1: Přehled korozivzdorných ocelí
- Zákon č. 22/1997 Sb., o technických požadavcích na výrobky a o změně a doplnění některých zákonů, ve znění pozdějších předpisů
- Nařízení vlády č. 163/2002 Sb., kterým se stanoví technické požadavky na vybrané stavební výrobky, v platném znění

Strana 1 (3)

PAVUS
Zaká zkušební: Z210130366

PAVUS, a.s.
AUTORIZOVANÁ OSOBA AO 216
OZNÁMENÝ SUBJEKT 1391
ČLEN EGOLF

L 1026

POŽÁRNÍ ZKUŠEBNA VESELÍ NAD LUŽNICÍ
Zkušební laboratoř č.1 1026 akreditovaná ČIA

PROTOKOL O ZKOUŠCE
FUNKČNOSTI PŘI POŽÁRU

č. Pr-13-2.138

vydanýdne 2013-12-09

pro výrobky

Upevňovací systé my pro rozvody
TZB, voda, topení, elektro, vzduchotechnika

Objednatel: SOLIDA spol. s r.o.
Semaninská 213
560 20 Česká Třebová
Česká republika

Zkušební metoda:
ČSN EN 1363-1
» Zkoušení požární odolnosti
- Čá st 1: Základní požadavky«

Protokol obsahuje: 27 stran
(5 stran textu + 4 přílohy)

Počet výtisků: 3
Výtisk číslo: 3

Bez písemné kn souhlasu zpracovatele se protokol nesmí reprodukovat jinak než celý

CONTACTOS

SOLIDA, spol. s. r. o.

Semanínská 213

5602 Česká Třebová

ID de la empresa: 49285271

Número de identificación fiscal: CZ 49285271

Teléfono: +420 465 531 059
correo electrónico: info@solida.cz

CONTACTOS

GESTIÓN DE LA EMPRESA

Petr Kalousek - ventas, economía	p.kalousek@solida.cz	+420 465 530 080
Petr Kalousek Jr. - producción, soporte técnico	kalousekjr@solida.cz	+420 736 128 895

DEPARTAMENTO DE VENTAS

Bc. Jiří Mondek - Director comercial	mondek@solida.cz	+420 605 565 994
Alena Cindrová - jefa del departamento de ventas	uctarna @solida.cz	+420 730 155 924
Jaroslav Landa - representante comercial y técnico	landa@solida.cz	+420 602 249 928
Pandelis Papadopulos - representante comercial y técnico	papadopulos@solida.cz	+420 777 990 560
Róbert Pavlík - representante comercial y técnico para la República Eslovaca	robo.pavlik@solida.cz	+421 911 219 854

DEPARTAMENTO TÉCNICO - Martin Reischel	technik@solida.cz	+420 604 581 049
DIRECTOR DE PRODUCCIÓN - Stanislav Saňák	vyroba@solida.cz	+420 734 608 266
DIRECTOR DEL ALMACÉN - Dušan Valigurský	valigursky@solida.cz	+420 730 155 921
PEDIDOS	info@solida.cz obchod@solida.cz	+420 730 155 924

CONTACTO

CONTE

SOLIDA
UPEVŇOVACÍ SYSTÉMY

ABRAZADERAS CON INSERTO DE AMORTIGUACIÓN ..... página 1 - 5

ABRAZADERAS SIN AMORTIGUACIÓN ..... página 6 - 9
INSERTOS, ESTRIBOS

ABRAZADERAS PARA TUBOS AISLADOS ..... página 10 - 12

AGARRES DE PLÁSTICO ..... página 13 - 14

FIJACIÓN DE SISTEMAS DE AIRE ACONDICIONADO página 15 - 16

SISTEMA DE MONTAJE..... página 18 - 30

ACCESORIOS DE FIJACIÓN..... página 32 - 46

FIJACIÓN ..... página 47 - 57

PRODUCTOS DE ACERO INOXIDABLE ..... página 59 - 69

FIJACIÓN DE TUBERÍAS EN EL SUELO ..... página 71 - 72

SISTEMAS CONTRA INCENDIOS ..... página 73 - 74

DRENAJE DEL TECHO ..... página 75

FIJACIÓN PORTANTE DEL EQUIPO ELÉCTRICO..... página 76

PUNTOS FIJOS Y MONTAJES DESLIZANTES ..... página 77 - 78

MONTAJE ON ..... página 79 - 85

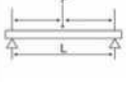
DIMENSIONES Y CARGAS ..... página 87 - 96

SOLIDA

UPEVŇOVACÍ SYSTÉMY

ABRAZADERAS CON INSERTO DE AMORTIGUACIÓN
página: 1.-5.

ABRAZADERAS SIN INSERTO DE AMORTIGUACIÓN
página: 6. - 9.

ABRAZADERAS PARA TUBOS AISLADOS
página: 10. - 12.

AGARRES DE PLÁSTICO
página: 13. - 14.

FIJACIÓN DE SISTEMAS DE AIRE ACONDICIONADO
página: 15. - 16.

FABRICANTE CHECO DE SISTEMAS DE FIJACIÓN

www.solida.cz

SOLIDA
UPEVŇOVACÍ SYSTÉMY

ABRAZADERA CON UN TORNILLO

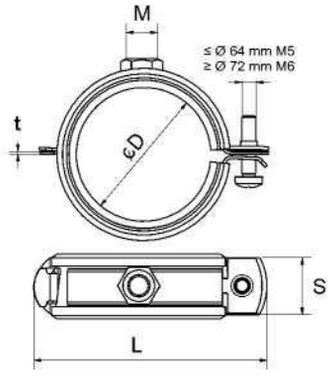

- con material del sistema de
- cierre rápido: acero
- galvanizado
- inserto de amortiguación acústica: EPDM

Número de pedido	Ø D (mm)	Coul	M	L (mm)	S x t (mm)	Fa,z (N)	Unidades por paquete
311001216	12 - 16	1/4"	M8	48	20 x 1,25	800	100
311001719	17 - 19	3/8"	M8	51	20 x 1,25	800	100
311002023	20 - 23	1/2"	M8	57	20 x 1,25	800	100
311002530	25 - 30	3/4"	M8	63	20 x 1,25	800	100
311003138	31 - 38	1"	M8	71	20 x 1,25	800	100
311004046	40 - 46	5/4"	M8	80	20 x 1,25	800	100
311004853	48 - 53	6/4"	M8	88	20 x 1,25	800	50
311005458	54 - 59		M8	94	20 x 1,25	800	50
311006064	60 - 64	2"	M8	100	20 x 1,25	800	50
311007278	72 - 78	2 1/2"	M8/M10	114	25 x 1,5	800	50
311008792	87 - 92	3"	M8/M10	128	25 x 1,5	800	50
311102116	108-116	4"	M8/M10	153	25 x 2	800	50
3X1001216	12 - 16	1/4"	M8/M10	48	20 x 1,25	800	100
3X1001719	17 - 19	3/8"	M8/M10	51	20 x 1,25	800	100
3X1002023	20 - 23	1/2"	M8/M10	57	20 x 1,25	800	100
3X1002530	25 - 30	3/4"	M8/M10	63	20 x 1,25	800	100
3X1003138	31 - 38	1"	M8/M10	71	20 x 1,25	800	100
3X1004046	40 - 46	5/4"	M8/M10	80	20 x 1,25	800	100
3X1004853	48 - 53	6/4"	M8/M10	88	20 x 1,25	800	50
3X1005459	54 - 59		M8/M10	94	20 x 1,25	800	50
3X1006064	60 - 64	2"	M8/M10	100	20 x 1,25	800	50

ABRAZADERA CON DOS TORNILLOS

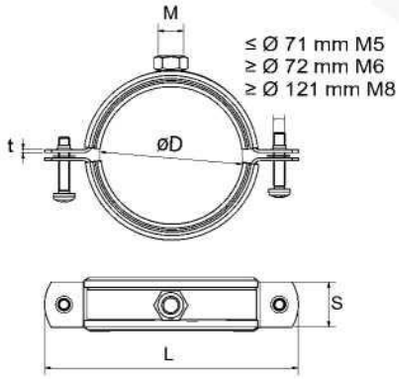

- material: acero galvanizado,
- inserto de amortiguación
- acústica: EPDM

Número de pedido	Ø D (mm)	Coul	M	L (mm)	Sxt (mm)	Fa,z (N)	Unidades por paquete
312001216	12 - 16	1/4"	M8	56	20 x 1,25	800	100
312001719	17 - 19	3/8"	M8	59	20 x 1,25	800	100
312002023	20 - 23	1/2"	M8	62	20 x 1,25	800	100
312002530	25 - 30	3/4"	M8	68	20 x 1,25	800	100
312003138	31 - 38	1"	M8	78	20 x 1,25	800	100
312004046	40 - 46	5/4"	M8	88	20 x 1,25	800	100
312004853	48 - 53	6/4"	M8	96	20 x 1,25	800	50
312005459	54 - 59		M8/M10	101	20 x 1,25	800	50
312006064	60 - 64	2"	M8/M10	111	20 x 1,25	800	50
312006771	67 - 71		M8/M10	116	20 x 1,25	800	50
312007278	72 - 78	2 1/2"	M8/M10	127	25 x 1,5	2500	50
312008186	81 - 86		M8/M10	138	25 x 1,5	2500	50
312008792	87 - 92	3"	M8/M10	145	25 x 1,5	2500	50
312095103	95 - 103		M8/M10	156	25 x 1,5	2500	50
312102116	102 - 116	4"	M8/M10	170	25 x 2	2500	50
312121127	121 - 127		M8/M10	185	25 x 2,5	3000	25
312133141	133 - 141	5"	M8/M10	201	25 x 2,5	3000	25
312159168	159 - 168	6"	M8/M10	230	25 x 2,5	3000	25
312167170	164 - 170		M8/M10	245	25 x 2,5	3000	12
312182188	182 - 188		M8/M10	268	25 x 2,5	3000	12
312193203	193 - 203		M8/M10	275	25 x 2,5	3000	12
312200210	204 - 210	8"	M8/M10	283	25 x 2,5	3000	12
312210219	210 - 219	8"	M8/M10	283	25 x 2,5	3000	12
3Y2001216	12 - 16	1/4"	M8/M10	56	20 x 1,25	800	100
3Y2001719	17 - 19	3/8"	M8/M10	59	20 x 1,25	800	100
3Y2002023	20 - 23	1/2"	M8/M10	62	20 x 1,25	800	100
3Y2002530	25 - 30	3/4"	M8/M10	68	20 x 1,25	800	100
3Y2003138	31 - 38	1"	M8/M10	78	20 x 1,25	800	100
3Y2004046	40 - 46	5/4"	M8/M10	88	20 x 1,25	800	100
3Y2004853	48 - 53	6/4"	M8/M10	96	20 x 1,25	800	50

info@solida.cz +420.465.531.059 www.solida.cz

ABRAZADERA CUP CON DOS TORNILLOS

Número de pedido	⌀ D (mm)	Coul	M	L (mm)	Sxt (mm)	Fa,z (N)	Unidades por paquete
312220016	12 - 16	1/4"	M8	56	20 x 1,25	800	100
312220018	17 - 19	3/8"	M8	59	20 x 1,25	800	100
312220020	20 - 23	1/2"	M8	62	20 x 1,25	800	100
312220025	25 - 30	3/4"	M8	68	20 x 1,25	800	100
312220032	31 - 38	1"	M8	78	20 x 1,25	800	100
312220040	40 - 46	5/4"	M8	88	20 x 1,25	800	100
312220050	48 - 53	6/4"	M8	96	20 x 1,25	800	50
312220059	54 - 59		M8/M10	101	20 x 1,25	800	50
312220064	60 - 64	2"	M8/M10	111	20 x 1,25	800	50
312220078	72 - 78	2 1/2"	M8/M10	127	25 x 1,5	2500	50
312220087	87 - 92	3"	M8/M10	145	25 x 1,5	2500	50
312220116	102 - 116	4"	M8/M10	170	25 x 2,0	2500	50
312221016	12 - 16	1/4"	M8/M10	56	20 x 1,25	800	100
312221018	17 - 19	3/8"	M8/M10	59	20 x 1,25	800	100
312221020	20 - 23	1/2"	M8/M10	62	20 x 1,25	800	100
312221025	25 - 30	3/4"	M8/M10	68	20 x 1,25	800	100
312221032	31 - 38	1"	M8/M10	78	20 x 1,25	800	100
312221040	40 - 46	5/4"	M8/M10	88	20 x 1,25	800	100
312221050	48 - 53	6/4"	M8/M10	96	20 x 1,25	800	50

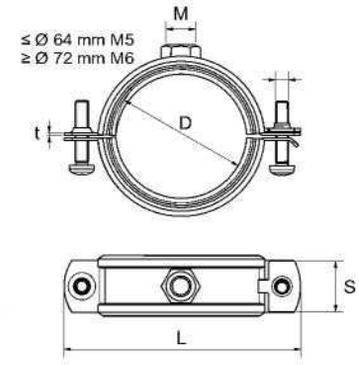

- con material del sistema de cierre rápido: acero galvanizado
- inserto de amortiguación acústica: EPDM

ABRAZADERA DESLIZANTE CON UN TORNILLO, DOS TORNILLOS

Número de pedido	⌀ D (mm)	M	L (mm)	Sxt (mm)	Fa,z (N)	Unidades por paquete
	CON UN TORNILLO					
313001719	17 - 19	M8	51	20 x 1,25	800	100
313002023	20 - 23	M8	57	20 x 1,25	800	100
313002530	25 - 30	M8	63	20 x 1,25	800	100
313003138	31 - 38	M8	71	20 x 1,25	800	100
313004046	40 - 46	M8	80	20 x 1,25	800	100
313004853	48 - 53	M8	88	20 x 1,25	800	50
	CON DOS TORNILLOS					
313005459	54 - 59	M8/M10	101	20 x 1,25	800	50
313006064	60 - 64	M8/M10	111	20 x 1,25	800	50
313006771	67 - 71	M8/M10	116	20 x 1,25	800	50
313007278	72 - 78	M8/M10	127	20 x 1,5	2500	50
313008186	81 - 86	M8/M10	138	20 x 1,5	2500	50
313008792	87 - 92	M8/M10	145	20 x 1,5	2500	50
313101106	110	M8/M10	170	20 x 2,0	2500	50
313101125	125	M8/M10	185	20 x 2,0	3000	25
313101150	150	M8/M10	215	20 x 2,0	3000	25
313101160	160	M8/M10	230	20 x 2,0	3000	25
313101200	200	M8/M10	275	20 x 2,0	3000	12

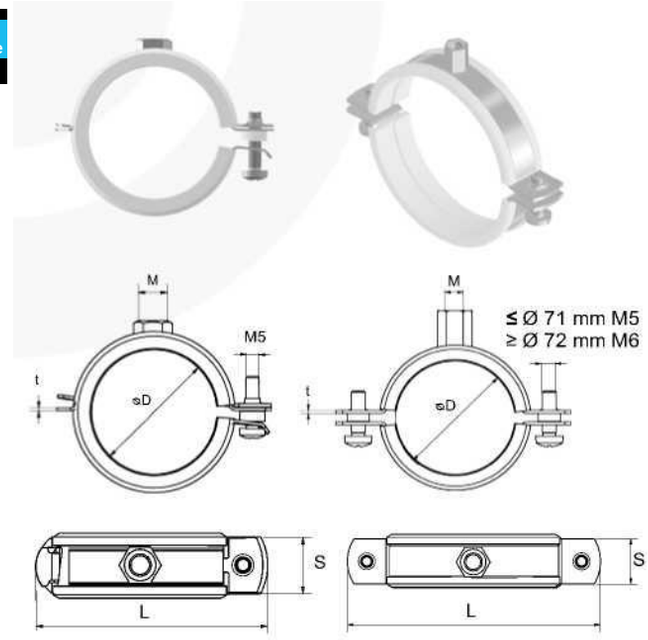

- material: acero galvanizado,
- inserto de amortiguación acústica: EPDM para tuberiás de plástico

SOLIDA
UPEVŇOVACÍ SYSTÉMY

ABRAZADERA CON DOS TORNILLOS PARA ALTAS TEMPERATURAS

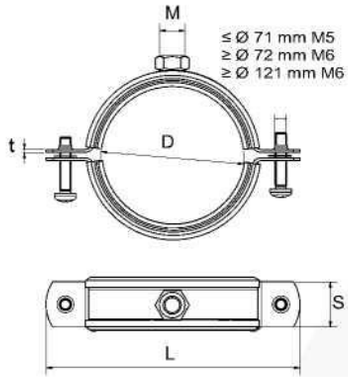

Número de pedido	⌀ D (mm)	Coul	M	L (mm)	Sxt (mm)	Fa,z (N)	Unidades por paquete
312401216	12 - 16	1/4"	M8	56	20 x 1,25	800	100
312401719	17 - 19	3/8"	M8	59	20 x 1,25	800	100
312402023	20 - 23	1/2"	M8	62	20 x 1,25	800	100
312402530	25 - 30	3/4"	M8	68	20 x 1,25	800	100
312403138	31 - 38	1"	M8	78	20 x 1,25	800	100
312404046	40 - 46	5/4"	M8	88	20 x 1,25	800	100
312404853	48 - 53	6/4"	M8	96	20 x 1,25	800	50
312405459	54 - 59		M8/M10	101	20 x 1,25	800	50
312406064	60 - 64	2"	M8/M10	111	20 x 1,25	800	50
312406771	67 - 71		M8/M10	116	20 x 1,25	800	50
312407278	72 - 78	2 1/2"	M8/M10	127	25 x 1,5	2500	50
312408186	81 - 86		M8/M10	138	25 x 1,5	2500	50
312408792	87 - 92	3"	M8/M10	145	25 x 1,5	2500	50
312495103	95 - 103		M8/M10	156	25 x 1,5	2500	50
312402116	102 - 116	4"	M8/M10	170	25 x 2,0	2500	50
312421127	121 - 127		M8/M10	185	25 x 2,5	3000	25
312433141	133 - 141	5"	M8/M10	201	25 x 2,5	3000	25
312459168	159 - 168	6"	M8/M10	230	25 x 2,5	3000	25
312400210	204 - 210	8"	M8/M10	283	25 x 2,5	3000	12

- ☑ material: acero
- ☑ galvanizado
- ☑ inserto de aislamiento térmico y
- ☑ amortiguación acústic: Rango de temperatura de la silicona: Entre -50°C y +220°C

ABRAZADERA DOBLE CON TORNILLO

Número de pedido	⌀ D (mm)	La (mm)	L (mm)	Tornillo de	Sxt (mm)	Unidades por paquete
314800010	2 x 10	38	80	8	20x1,25	50
314800012	2 x 12	40	80	8	20x1,25	50
314800015	2 x 15	46	80	8	20x1,25	50
314800018	2 x 18	48	100	8	20x1,25	50
314800022	2 x 22	50	100	8	20x1,25	50
314800028	2 x 28	56	100	8	20x1,25	50
314800035	2 x 35	64	100	8	20x1,25	50

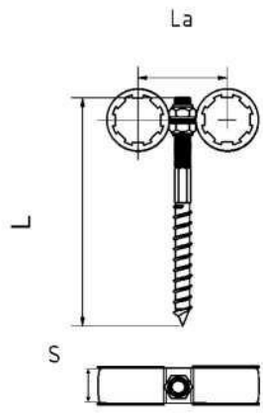

Las abrazaderas dobles se utilizan principalmente para unir dos tuberías paralelas del mismo diámetro. Estas abrazaderas dobles pueden aplicarse en todas las instalaciones de calefacción, agua, gas

- ☑ material: acero
- ☑ galvanizado, inserto de
- ☑ amortiguación acústica: PVC

info@solida.cz +420465531059 www.solida.cz

ABRAZADERA MASIV M12/M16

Número de pedido	⌀ D (mm)	M	L (mm)	Sxt (mm)	Fa,z (N)	Unidades por paquete
317104046	40 - 46	M12/M16	131	40x4	9500	1
317104853	48 - 53	M12/M16	138	40x4	9500	1
317106064	60 - 64	M12/M16	149	40x4	9500	1
317106771	67 - 71	M12/M16	157	40x4	9500	1
317108090	72 - 78	M12/M16	165	40x4	9500	1
317108104	87 - 92	M12/M16	170	40x4	9500	1
317108118	108 - 118	M12/M16	210	40x4	9500	1
317108125	125 - 130	M12/M16	227	40x4	9500	1
317133137	133 - 137	M12/M16	228	40x4	9500	1
317138144	138 - 144	M12/M16	245	40x4	9500	1
317159165	159 - 165	M12/M16	260	40x4	9500	1
317164170	164 - 170	M12/M16	272	40x4	9500	1
317164185	182 - 188	M12/M16	275	40x4	9500	1
317193203	193 - 203	M12/M16	300	40x4	9500	1
317208214	208 - 214	M12/M16	300	40x4	9500	1
317217224	217 - 224	M12/M16	310	40x4	9500	1
317244254	244 - 254	M12/M16	345	40x4	9500	1
317267277	267 - 277	M12/M16	365	40x4	9500	1
317278282	278 - 282	M12/M16	380	40x4	9500	1
317313318	313 - 318	M12/M16	405	40x4	9500	1
317320326	320 - 326	M12/M16	415	40x4	9500	1
317353360	353 - 360	M12/M16	455	40x4	9500	1

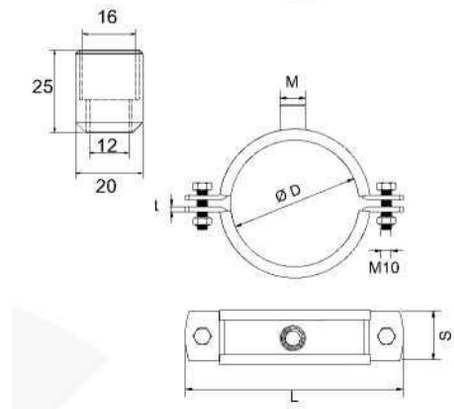

- material: acero galvanizado,
- inserto de amortiguación
- acústica: EPDM puede
- producirse en versión de 1", según los deseos del cliente

ABRAZADERA MASIV DE 1/2"

Número de pedido	⌀ D (mm)	M	L (mm)	Sxt (mm)	Fa,z (N)	Unidades por paquete
317901046	40 - 46	1/2"	131	40x4	9500	1
317901053	48 - 53	1/2"	138	40x4	9500	1
317901064	60 - 64	1/2"	149	40x4	9500	1
317901078	72 - 78	1/2"	165	40x4	9500	1
317901092	87 - 92	1/2"	170	40x4	9500	1
317901118	108 - 118	1/2"	210	40x4	9500	1
317901130	125 - 130	1/2"	227	40x4	9500	1
317901137	133 - 137	1/2"	228	40x4	9500	1
317901144	138 - 144	1/2"	245	40x4	9500	1
317901165	159 - 165	1/2"	260	40x4	9500	1
317901170	164 - 170	1/2"	272	40x4	9500	1
317901188	182 - 188	1/2"	275	40x4	9500	1
317901203	193 - 203	1/2"	300	40x4	9500	1
317901214	208 - 214	1/2"	300	40x4	9500	1
317901224	217 - 224	1/2"	310	40x4	9500	1
317901254	244 - 254	1/2"	345	40x4	9500	1
317901277	267 - 277	1/2"	365	40x4	9500	1
317901282	278 - 282	1/2"	380	40x4	9500	1
317901318	313 - 318	1/2"	405	40x4	9500	1
317901326	320 - 326	1/2"	415	40x4	9500	1
317901360	353 - 360	1/2"	455	40x4	9500	1

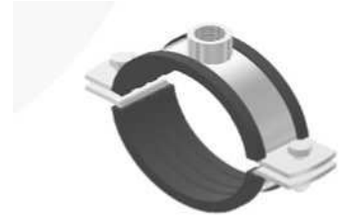

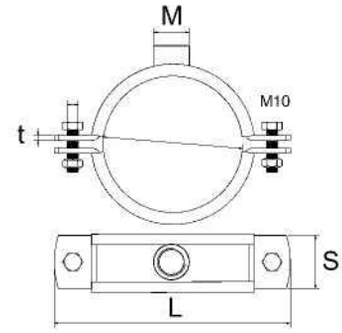

- material: acero
- galvanizado
- puede producirse en versión de 1" según los deseos del cliente

SOLIDA
UPEVŇOVACÍ SYSTÉMY

ABRAZADERAS PARA TUBOS DE PLÁSTICO

Abrazadera PB

Abrazadera Masiv Distanc

Número de pedido	ø D (mm)	M	L (mm)	Sxt (mm)	Unidades por paquete
		Abrazadera PB			
313101075	75	sin tuerca	116	20x1,25	1
313101090	90	sin tuerca	145	20x2	1
313101110	110	sin tuerca	170	20x2	1
313101125	125	sin tuerca	185	20x2	1
		Abrazadera Masiv Distanc			
317108075	78	M12/M16	165	40x4	1
317108091	90	M12/M16	170	40x4	1
317108110	110	M12/M16	210	40x4	1
317108125	125	M12/M16	227	40x4	1

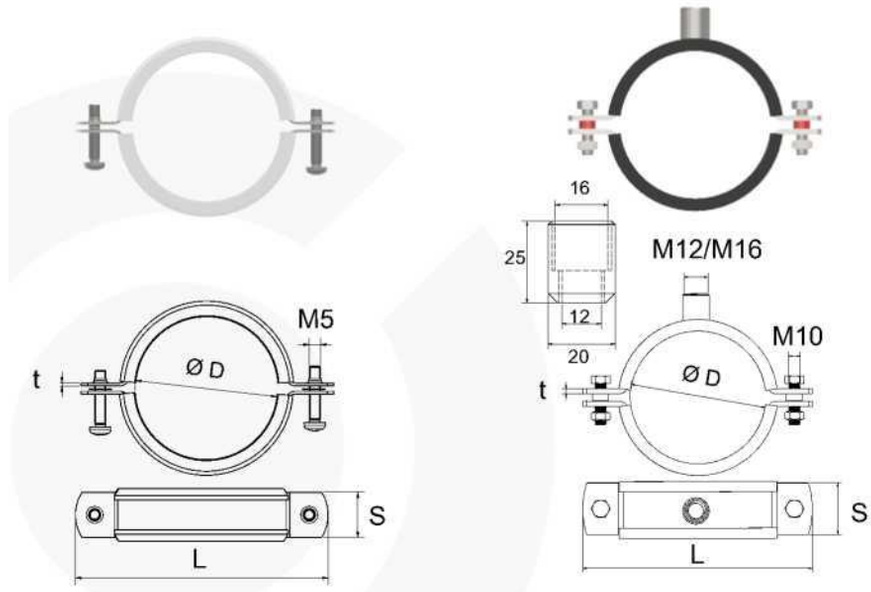

- material: acero galvanizado,
- inserto de amortiguación
- acústica: EPDM

PERFIL DE GOMA

Número de pedido	A (mm)	B (mm)	c (mm)	Uso	Unidades por (m)
340102006	6	1,5	20	abrazaderas entre 12 - 16 y 67 - 71 mm	30
340102506	6	2,5	25	abrazaderas entre 72 - 78 y 210 - 219 mm	30
340104004	4	4	40	abrazaderas MASIV	30
340104005			38	viga 38/40	25
340104006			28	viga 27/18 - 18/30 mm	25
340104007			40	viga 41/21,41/41,41/62	25

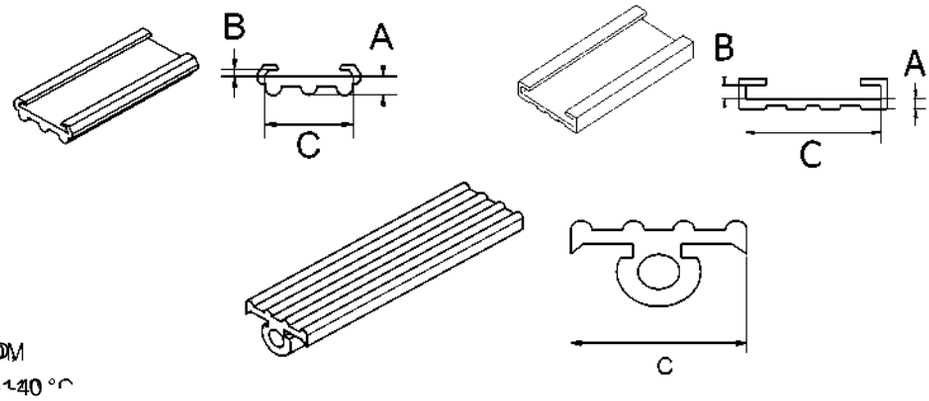

- material: perfil de goma EPDM
- rango de temperatura: entre -40 °C y + 110 °C

info@solida.cz +420465531059 www.solida.cz

ABRAZADERA CON DOS TORNILLOS

Número de pedido	Ø D (mm)	M	L (mm)	Sxt (mm)	Fa,z (N)	Unidades por paquete
314001216	22 - 28*	M8	56	20 x 1,25	800	100
314001719	29 - 31*	M8	59	20 x 1,25	800	100
314002023	32 - 35*	M8	62	20 x 1,25	800	100
314002530	37 - 42*	M8	68	20 x 1,25	800	100
314003138	43 - 50*	M8	78	20 x 1,25	800	100
314004046	52 - 58*	M8	88	20 x 1,25	800	100
314004853	60 - 65*	M8	96	20 x 1,25	800	50
314005459	66 - 71*	M8/M10	101	20 x 1,25	800	50
314006064	72 - 76*	M8/M10	111	20 x 1,5	2500	50
314006771	79 - 83*	M8/M10	116	20 x 1,5	2500	50
314007278	84 - 90*	M8/M10	127	25 x 1,5	2500	50
314008186	93 - 98*	M8/M10	138	25 x 1,5	2500	50
314008792	99 - 104*	M8/M10	145	25 x 1,5	2500	50
331495103	110 - 118*	M8/M10	156	25 x 1,5	2500	50
314102116	114 - 128*	M8/M10	170	25 x 2	3000	50
314121127	131 - 137*	M8/M10	185	25 x 2,5	3000	50
314133141	143 - 151*	M8/M10	201	25 x 2,5	3000	25
314159168	169 - 178*	M8/M10	230	25 x 2,5	3000	25
314210219	220 - 229*	M8/M10	283	25 x 2,5	3000	12

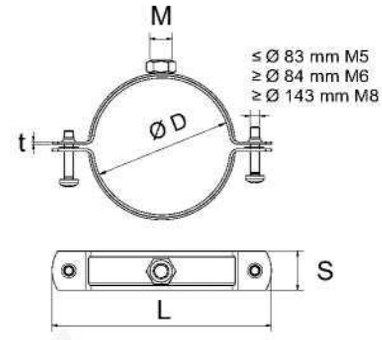

- ☑ material: acero
- ☑ galvanizado

*** Las dimensiones están estampadas en la abrazadera y son válidas para el tamaño de la abrazadera con el inserto de amortiguación.**

ABRAZADERA MASIV CON DOS TORNILLOS M12/M16

Número de pedido	Ø D (mm)	M	L (mm)	Sxt (mm)	Fa,z (N)	Unidades por paquete
317408046	40 - 46	M12/M16	131	40x4	9500	1
317408053	48 - 53	M12/M16	138	40x4	9500	1
317408064	60 - 64	M12/M16	149	40x4	9500	1
317408090	72 - 78	M12/M16	165	40x4	9500	1
317408098	87 - 92	M12/M16	170	40x4	9500	1
317408104	108 - 118	M12/M16	210	40x4	9500	1
317408125	125 - 130	M12/M16	227	40x4	9500	1
317408118	133 - 137	M12/M16	228	40x4	9500	1
317433137	138 - 144	M12/M16	245	40x4	9500	1
317438144	159 - 165	M12/M16	260	40x4	9500	1
317459165	164 - 170	M12/M16	272	40x4	9500	1
317464170	182 - 188	M12/M16	275	40x4	9500	1
317493203	193 - 203	M12/M16	300	40x4	9500	1
317508214	208 - 214	M12/M16	300	40x4	9500	1
317517524	217 - 224	M12/M16	310	40x4	9500	1
317544254	244 - 254	M12/M16	345	40x4	9500	1
317567277	267 - 277	M12/M16	365	40x4	9500	1
317578282	278 - 282	M12/M16	380	40x4	9500	1
317613318	313 - 318	M12/M16	395	40x4	9500	1
317613326	320 - 326	M12/M16	410	40x4	9500	1
317613360	353 - 360	M12/M16	435	40x4	9500	1

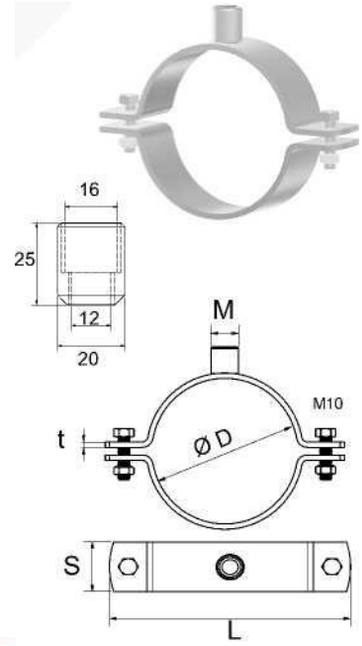

- ☑ material: acero
- ☑ galvanizado
- ☑ puede producirse en versión de 1" según los deseos del cliente

SOLIDA
UPEVŇOVACÍ SYSTÉMY

ABRAZADERA MASIV DE 1/2«

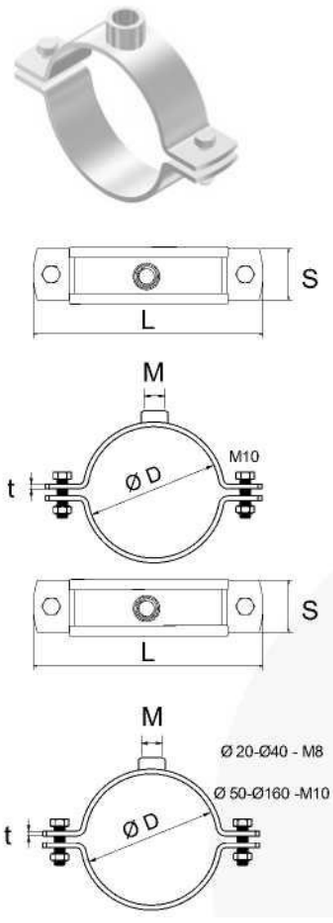

Número de pedido	0D (mm)	M	L (mm)	Sxt (mm)	Fa,z (N)	Unidades por paquete
317902046	40 - 46	1/2"	131	40x4	9500	1
317902053	48 - 53	1/2"	138	40x4	9500	1
317902064	60 - 64	1/2"	149	40x4	9500	1
317902078	72 - 78	1/2"	165	40x4	9500	1
317902092	87 - 92	1/2"	170	40x4	9500	1
317902118	108 - 118	1/2"	210	40x4	9500	1
317902130	125 - 130	1/2"	227	40x4	9500	1
317902137	133 - 137	1/2"	228	40x4	9500	1
317902144	138 - 144	1/2"	245	40x4	9500	1
317902165	159 - 165	1/2"	260	40x4	9500	1
317902170	164 - 170	1/2"	272	40x4	9500	1
317902188	182 - 188	1/2"	275	40x4	9500	1
317902203	193 - 203	1/2"	300	40x4	9500	1
317902214	208 - 214	1/2"	300	40x4	9500	1
317902224	217 - 224	1/2"	310	40x4	9500	1
317902254	244 - 254	1/2"	345	40x4	9500	1
317902277	267 - 277	1/2"	365	40x4	9500	1
317902282	278 - 282	1/2"	380	40x4	9500	1
317902318	313 - 318	1/2"	395	40x4	9500	1
317902326	320 - 326	1/2"	410	40x4	9500	1
317602360	353 - 360	1/2"	435	40x4	9500	1
		Abrazadera MASIV para tubos de plástico				
317903020	20	1/2"	70	25x2,5	2000	1
317903025	25	1/2"	76	25x2,5	2000	1
317903032	32	1/2"	84	25x2,5	2000	1
317903040	40	1/2"	96	25x2,5	2000	1
317903050	50	1/2"	138	30x3	5000	1
317903060	63	1/2"	149	30x3	5000	1
317903075	75	1/2"	165	30x3	5000	1
317903090	90	1/2"	170	30x3	5000	1
317903110	110	1/2"	210	30x3	5000	1
317903125	125	1/2"	227	30x3	5000	1
317903140	140	1/2"	245	30x3	5000	1
317903160	160	1/2"	260	30x3	5000	1

- ☑ Material: acero
- ☑ galvanizado. Puede
- ☑ producirse en versión de 1" según los deseos del cliente

AGARRE DE UN LADO, DE DOS LADOS

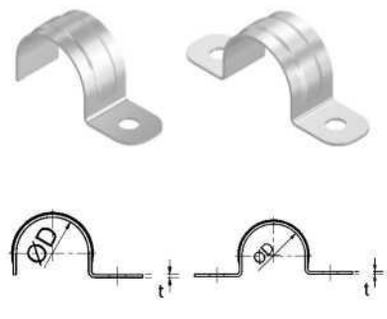

Número de pedido	Ø D (mm)	Sxt (mm)	Unidades por paquete	1 Número de pedido	Ø D (mm)	Sxt (mm)	Unidades por paquete
	De un lado				De dos lados		
319401010	10	14x1	200	319403010	10	14x1	200
319401013	13	14x1	200	319403013	13	14x1	200
319401016	16	14x1	100	319403016	16	14x1	100
319401019	19	14x1	100	319403019	19	14x1	100
319401022	22	14x1	100	319403022	22	14x1	100
319401026	26	14x1	100	319403026	26	14x1	100
319401028	28	14x1	100	319403028	28	14x1	100
319401032	32	14x1	100	319403032	32	14x1	100
319401038	38	14x1	100	319403038	38	14x1	100
319401050	50	14x1	50	319403050	50	14x1	50

- ☑ material: acero
- ☑ galvanizado

info@solida.cz +420465531059 www.solida.cz

ESTRIBO DE ACERO REDONDO

Número de pedido	Ø D (mm)	Coul	M	L1 (mm)	La (mm)	Unidades por paquete
322410003	18	3/8"	M6	24	40	1
322410004	22	1/2"	M6	27	44	1
322410005	28	3/4"	M6	35	50	1
322410006	36	1"	M6	40	57	1
322410007	43	5/4"	M6	48	66	1
322410008	49	6/4"	M6	57	81	1
322410009	63	2"	M8	71	95	1
322410011	77	2 1/2"	M8	85	111	1
322410012	91	3"	M8	101	125	1
322410014	115	4"	M8	121	145	1
322410016	137	5"	M8	145	170	1
322410017	160	6"	M8	168	210	1
322408020	8 - 13	1/4"	M6			1
322408025	12 - 17	3/8"	M6	23	35	1
322408030	15 - 21	1/2"	M6	27	44	1
322408035	20-27	3/4"	M8	35	58	1
322408042	26-34	1"	M8	42	65	1
322408056	33-42	5/4"	M8	51	73	1
322408057	40-49	6/4"	M8	55	80	1
322408071	50-60	2"	M8	70	95	1
322408084	60-70	2 1/4"	M10	75	108	1
322408090	66-76	2 1/2"	M10	84	120	1
322408093	70-82	2 3/4"	M10	90	125	1
322408100	80-90	3"	M10	100	130	1
322408118	90-102	3 1/2"	M12	115	150	1
322408121	100-108	3 3/4"	M12	121	157	1
322408135	102-114	4"	M12	125	170	1
322408145	126-133	4 3/4"	M12	145	190	1
322408157	131-140	5"	M14	155	200	1
322408175	150-159	5 1/2"	M14	175	210	1
322408185	168	6"	M14	180	220	1
322408210	193	7"	M14	210	250	1
322408233	219	8"	M14	230	280	1

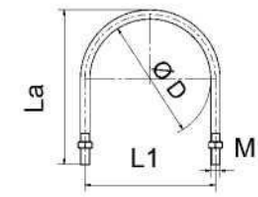

- ☑ material: acero
- ☑ galvanizado

ESTRIBO DE ACERO CIRCULAR EXTENDIDO

Número de pedido	Ø D (mm)	Coul	M	L1 (mm)	La (mm)	Unidades por paquete
322420001	33,7	1"	M10	44	107	1
322420002	42,4	1 1/4"	M10	57	134	1
322420003	48,3	1 1/2"	M10	59	143	1
322420004	60,3	2"	M10	71	154	1
322420005	76,1	2 1/2"	M10	92	171	1
322420006	89	3"	M10	100	187	1
322420007	114	4"	M10	125	210	1
322420008	139,7	5"	M10	148	235	1
322420009	168,3	6"	M10	176	268	1

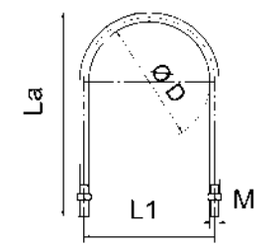

- ☑ material: acero
- ☑ galvanizado

SOLIDA
UPEVŇOVACÍ SYSTÉMY

ESTRIBO DE ACERO REDONDO SEGÚN ČSN 130725

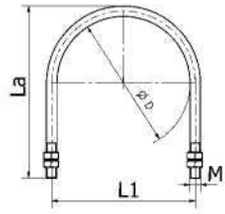

- material: acero
- galvanizado

Número de pedido	Ø D (mm)	M	L1 (mm)	La (mm)	Unidades por paquete
322400010	20	M6	26	39	1
322400015	25	M6	31	45	1
322400020	30	M8	39	56	1
322400025	36	M8	42	61	1
322400032	45	M8	55	72	1
322400040	51	M10	63	81	1
322400050	63	M10	73	92	1
322400065	80	M12	95	110	1
322400080	94	M12	105	130	1
322400100	116	M16	130	160	1
322400125	145	M16	160	190	1
322400150	170	M16	185	220	1
322400200	227	M20	247	284	1
322400250	284	M20	304	342	1
322400300	334	M20	354	392	1
322400350	365	M20	385	423	1

CINCHA DE MANGUERA

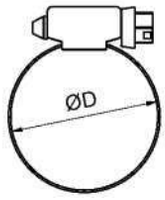

Número de pedido	Ø D (mm)	Ancho (mm)	Unidades por paquete
390000812	8-12	9	25
390001016	10-16	9	25
390001220	12-20	9	25
390001625	16-25	9	25
390002032	20-32	9	25
390002540	25-40	9	25
390003250	32-50	9	25
390004060	40-60	9	25
390005070	50-70	9	25
390006080	60-80	9	25
390007090	70-90	9	10
390008010	80-100	9	10
390009011	90-110	9	10
390010012	100-120	9	10
390011013	110-130	9	10
390012014	120-140	9	10
390013015	130-150	9	10
390014016	140-160	9	10
390018020	180-200	12	10

- material: acero
- galvanizado

info@solida.cz +420465531059 www.solida.cz

ABRAZADERA AISLANTE KX

Número de pedido	Ø D (mm)	Espesor del aislamiento (mm)	M	Ø exterior del aislamiento (mm)	Unidades por paquete
346813010	10	13	M8	36	1
346813012	12	13	M8	38	1
346813015	15	13	M8	41	1
346813018	18	13	M8	44	1
346813022	22	13	M8	48	1
346813028	28	13	M8	54	1
346813035	35	13	M8	61	1
346813042	42	13	M8/M10	68	1
346813048	48	13	M8/M10	74	1
346813054	54	13	M8/M10	80	1
346813057	57	13	M8/M10	83	1
346813060	60	13	M8/M10	86	1
346813064	64	13	M8/M10	92	1
346813070	70	13	M8/M10	98	1
346813076	76	13	M8/M10	104	1
346813089	89	13	M8/M10	117	1
346813102	102	13	M8/M10	136	1
346813108	108	13	M8/M10	136	1
346813114	114	13	M8/M10	144	1
346813133	133	13	M8/M10	163	1
346813140	140	13	M8/M10	170	1
346813160	160	13	M12/M16	190	1
346813168	168	13	M12/M16	196	1
346813219	219	13	M12/M16	247	1
346813273	273	13	M12/M16	301	1

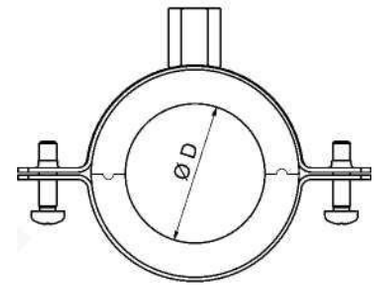

- ☑ para utilizarse en combinación con materiales aislantes blandos
- ☑ material: Materia PIR sin FCKW
- ☑ rango de temperatura: Entre -45°C y +105°C
- ☑ contiene funda + abrazadera sin inserto de amortiguación
- ☑ densidad de la funda: 120kg/m3

Número de pedido	Ø D (mm)	Espesor del aislamiento (mm)	M	Ø exterior del aislamiento (mm)	Unidades por paquete
346819010	10	19	M8	48	1
346819012	12	19	M8	50	1
346819015	15	19	M8	53	1
346819018	18	19	M8	56	1
346819020	20	19	M8	56	1
346819022	22	19	M8	60	1
346819028	28	19	M8/M10	66	1
346819035	35	19	M8/M10	73	1
346819042	42	19	M8/M10	80	1
346819048	48	19	M8/M10	86	1
346819054	54	19	M8/M10	92	1
346819057	57	19	M8/M10	95	1
346819060	60	19	M8/M10	98	1
346819064	64	19	M8/M10	104	1
346819070	70	19	M8/M10	110	1
346819076	76	19	M8/M10	116	1
346819089	89	19	M8/M10	129	1
346819102	102	19	M8/M10	142	1
346819108	108	19	M8/M10	148	1
346819114	114	19	M8/M10	156	1
346819133	133	19	M8/M10	175	1
346819140	140	19	M8/M10	182	1
346819160	160	19	M12/M16	202	1
346819168	168	19	M12/M16	208	1
346819219	219	19	M12/M16	259	1
346819273	273	19	M12/M16	313	1

info@solida.cz +420465531059 www.solida.cz

SOLIDA
UPEVŇOVACÍ SYSTÉMY

ABRAZADERA AISLANTE KX

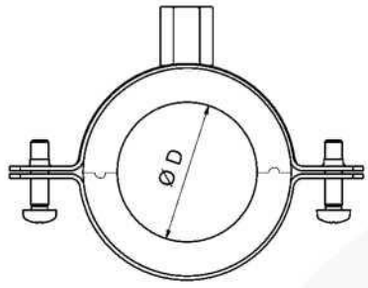

Número de pedido	Ø D (mm)	Espesor del aislamiento (mm)	M	Ø exterior del aislamiento (mm)	Unidades por paquete
346825010	10	25	M8/M10	60	1
346825012	12	25	M8/M10	62	1
346825015	15	25	M8/M10	65	1
346825018	18	25	M8/M10	68	1
346825022	22	25	M8/M10	72	1
346825028	28	25	M8/M10	78	1
346825035	35	25	M8/M10	85	1
346825042	42	25	M8/M10	92	1
346825048	48	25	M8/M10	98	1
346825054	54	25	M8/M10	104	1
346825057	57	25	M8/M10	107	1
346825060	60	25	M8/M10	110	1
346825064	64	25	M8/M10	116	1
346825070	70	25	M8/M10	122	1
346825076	76	25	M8/M10	128	1
346825089	89	25	M8/M10	141	1
346825102	102	25	M8/M10	154	1
346825108	108	25	M8/M10	160	1
346825114	114	25	M8/M10	168	1
346825133	133	25	M12/M16	187	1
346825140	140	25	M12/M16	194	1
346825160	160	25	M12/M16	214	1
346825168	168	25	M12/M16	220	1
346825219	219	25	M12/M16	271	1
346825273	273	25	M12/M16	325	1

- ☑ para utilizarse en combinación con materiales aislantes blandos
- ☑ material: Materia PIR sin FCKW
- ☑ rango de temperatura: entre -45 °C
- ☑ y +105 °C contiene funda + abrazadera sin inserto de
- ☑ amortiguación
  Densidad de la funda: 120kg/m3

Número de pedido	Ø D (mm)	Espesor del aislamiento (mm)	M	Ø exterior del aislamiento (mm)	Unidades por paquete
346832010	10	32	M8/M10	60	1
346832012	12	32	M8/M10	62	1
346832015	15	32	M8/M10	65	1
346832018	18	32	M8/M10	68	1
346832022	22	32	M8/M10	72	1
346832028	28	32	M8/M10	78	1
346832035	35	32	M8/M10	85	1
346832042	42	32	M8/M10	92	1
346832048	48	32	M8/M10	98	1
346832054	54	32	M8/M10	104	1
346832057	57	32	M8/M10	107	1
346832060	60	32	M8/M10	110	1
346832064	64	32	M8/M10	116	1
346832070	70	32	M8/M10	122	1
346832076	76	32	M8/M10	128	1
346832089	89	32	M8/M10	141	1
346832102	102	32	M8/M10	154	1
346832108	108	32	M8/M10	160	1
346832114	114	32	M8/M10	168	1
346832133	133	32	M12/M16	187	1
346832140	140	32	M12/M16	194	1
346832160	160	32	M12/M16	214	1
346832168	168	32	M12/M16	220	1
346832219	219	32	M12/M16	271	1
346832273	273	32	M12/M16	325	1

info@solida.cz +420465531059 www.solida.cz

ABRAZADERA ***AISLANTE TIPO 170 Y 175***

Para fijar el punto fijo de enfriamiento.

TYP 170

Las abrazaderas están disponibles bajo pedido en tamaños 0 mm desde 76/3 hasta 711/60 mm (diámetro interior/ espesor del aislamiento).

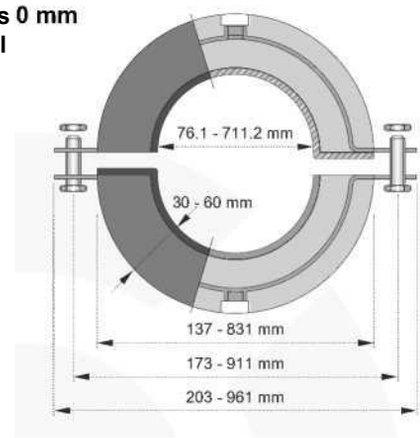

TYP 175

Las abrazaderas están disponibles bajo pedido en tamaños desde 17/30 mm hasta 219/60 mm (diámetro interior / espesor de aislamiento)

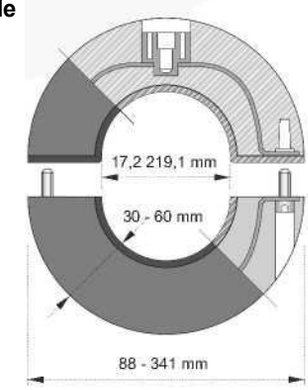

- ☑ material: espuma de poliuretano
- ☑ densidad de la espuma: 250kg/m3
- ☑ rango de temperatura: Entre -50°C y +105°C

SOLIDA
UPEVŇOVACÍ SYSTÉMY

ABRAZADERAS PARA TUBOS DE VENTILACIÓN

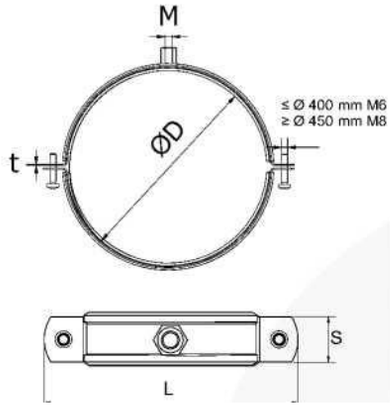

- material: acero galvanizado,
- inserto de amortiguación
- acústica: EPDM

Número de pedido	Ø D (mm)	L (mm)	Carga máxima en N	M	Sxt (mm)	Unidades por paquete
318000080	80	130	600	M8/M10	25x1,5	50
318000090	90	140	600	M8/M10	25x1,5	50
318000100	100	150	600	M8/M10	25x1,5	50
318000112	112	162	600	M8/M10	25x1,5	25
318000125	125	175	600	M8/M10	25x1,5	25
318000140	140	190	600	M8/M10	25x1,5	25
318000150	150	200	600	M8/M10	25x1,5	25
318000160	160	210	600	M8/M10	25x1,5	25
318000180	180	230	600	M8/M10	25x1,5	25
318000200	200	250	600	M8/M10	25x1,5	25
318000224	224	274	600	M8/M10	25x1,5	25
318000250	250	300	600	M8/M10	25x2,0	25
318000280	280	330	600	M8/M10	25x2,0	25
318000300	300	350	600	M8/M10	25x2,0	15
318000315	315	365	600	M8/M10	25x2,0	15
318000355	355	405	600	M8/M10	25x2,0	10
318000400	400	450	600	M8/M10	25x2,0	10
318000450	450	500	800	M8/M10	25x2,5	1
318000500	500	550	800	M8/M10	25x2,5	1
318000560	560	610	800	M8/M10	25x2,5	1
318000600	600	650	800	M8/M10	25x2,5	1
318000630	630	680	800	M8/M10	25x2,5	1
318000710	710	760	800	M8/M10	25x2,5	1
318000800	800	850	800	M8/M10	25x2,5	1
318000900	900	950	800	M8/M10	25x2,5	1
318001000	1000	1050	800	M8/M10	25x2,5	1
318001120	1120	1170	800	M8/M10	25x2,5	1
318001250	1250	1300	800	M8/M10	25x2,5	1
318001400	1400	1450	800	M8/M10	25x2,5	1
318001600	1600	1650	800	M8/M10	25x2,5	1

ABRAZADERA C

- material: acero
- galvanizado

Número de pedido	Tornillo	Unidades por paquete
322039013	M8x20	100

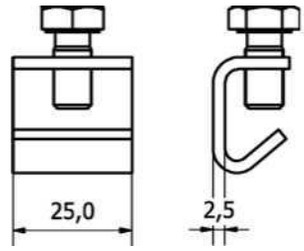

info@solida.cz +420465531059 www.solida.cz

COLGANTES ZV, ZL, ZZ

Número de pedido	Orificio (mm)	L (mm)	Tamaño TxC (mm)	Carga admisible (N)	Unidades por paquete
Tipo ZV					
322040000	8	67	2,5x30	500	50
Tipo ZL					
322040010	8	80	2,5x30	400	50
Tipo ZZ					
322040020	8	80	2,5x30	500	50

Tipo ZV

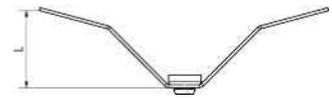

Tipo ZL

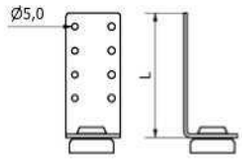

Tipo zz

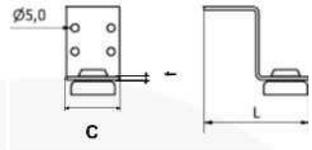

- material: el acero
- galvanizado contiene
- amortiguador de ruidos

AMORTIGUADOR DEL COLGANTE

Número de pedido	Rosca M / Orificio (mm)	Tamaño (mm)	Unidades por paquet
		Amortiguador	
322050010	8	3x30	50
		Agarre con amortiguación acústica RSG	
321301088	M12	120x40x4	1
321601089	M10	120x40x4	1
321601092	M8	120x40x4	1

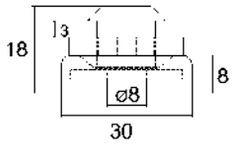

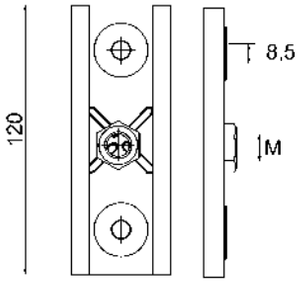

Solución para tuberías SILENT: - las tuberías no transmiten ruido ni vibraciones a las estructuras de los edificios

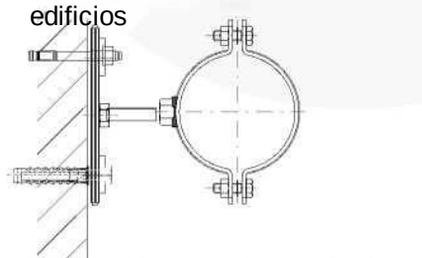

Solución para el montaje de equipo de aire acondicionado - no transmite ruido ni vibraciones a las estructuras del edificio

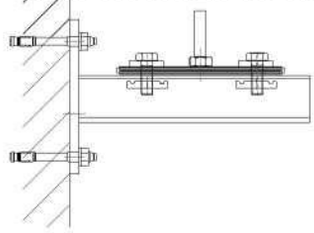

Punto fijo aislado

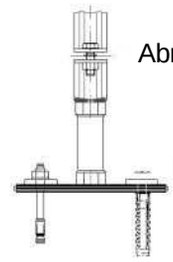

Abrazadera MASIV

tubo roscado RSG G1/2"

- inserto aislante de amortiguación EPDM
- El agarre con amortiguación acústico RSG separa la placa de base de la pared, el techo, la viga o la ménsula, no transmite ruido ni vibraciones a las estructuras del edificio

SOLIDA

UPEVŇOVACÍ SYSTÉMY

SISTEMA DE MONTAJE

página: 18. - 30.

FABRICANTE CHECO DE SISTEMAS DE FIJACIÓN

www.solida.cz

VIGAS

Número de pedido	L (mm)	t (mm)	Unidades por paquete
Vigas 27/18			
331270200	200	1,25	10
331270400	400	1,25	10
331270600	600	1,25	10
331272000	2000	1,25	1
331273000	3000	1,25	1
Vigas 28/30			
331283020	2000	1,75	1
331283030	3000	1,75	1
331283040	6000	1,75	1
Vigas 38/40			
331384023	2000	1,5	1
331384033	3000	1,5	1
331384063	6000	1,5	1
331384020	2000	2	1
331384030	3000	2	1
331384060	6000	2	1
Vigas 40/60			
331404060	6000	2,5	1
Vigas 40/60 Dobles			
331404061	6000	2,5	1

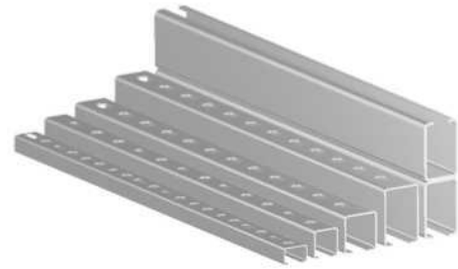

- ☑ material: acero
- ☑ galvanizado
- ☑ un metro infinito está estampado en un lado
- ☑ las vigas dobles están soldadas por ambos lados cada 25 cm en atmósfera de CO2

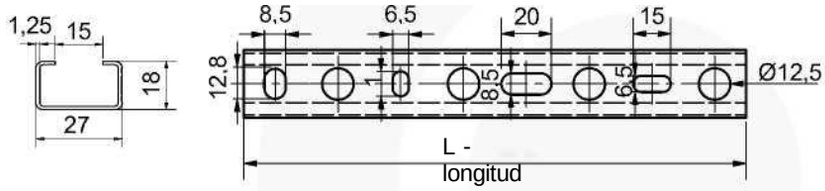

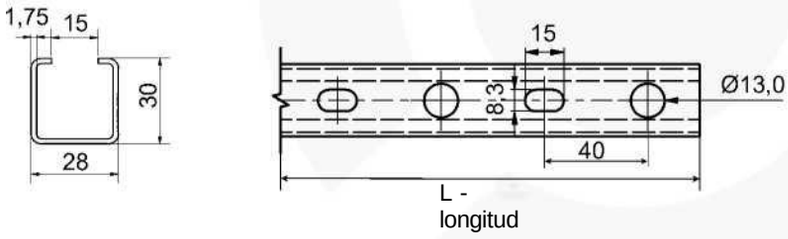

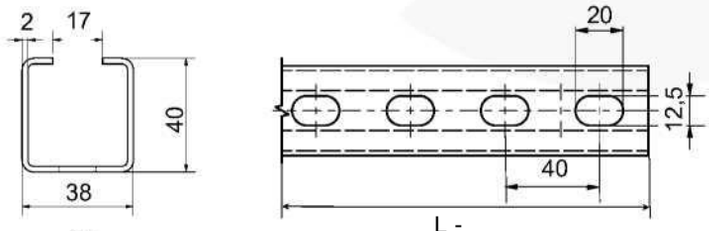

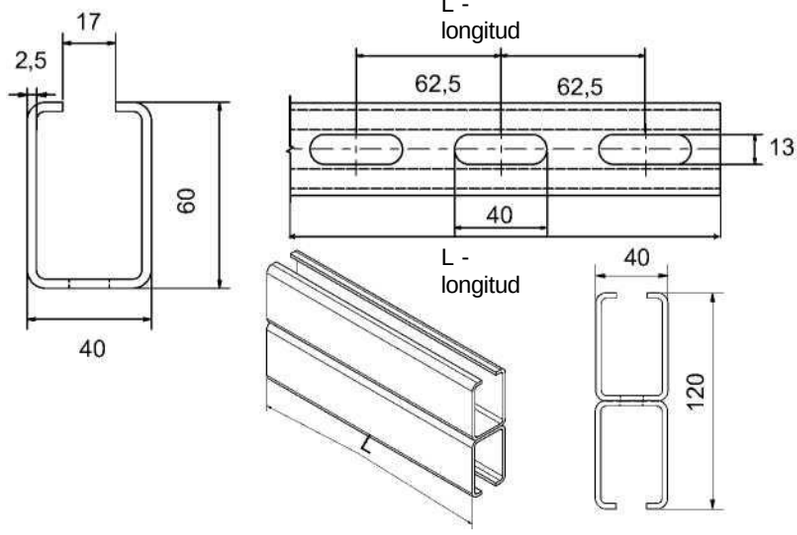

Sistema de montaje

SOLIDA
UPEVŇOVACÍ SYSTÉMY

VIGAS ST

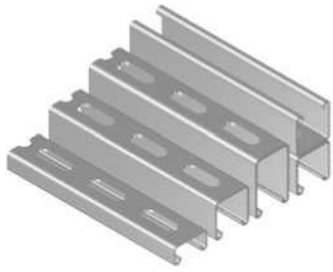

Número de pedido	TIPO	L (mm)	t (mm)	Unidades por paquete
		Simples		
332712182	41/21	2000	1,5	1
332712181	41/21	3000	1,5	1
332712165	41/21	6000	1,5	1
332712120	41/21	2000	2,5	1
332712130	41/21	3000	2,5	1
332712161	41/21	6000	2,5	1
332714125	41/41	2000	1,8	1
332714135	41/41	3000	1,8	1
332714165	41/41	6000	1,8	1
332714120	41/41	2000	2,5	1
332714130	41/41	3000	2,5	1
332714161	41/41	6000	2,5	1
332726165	41/62	6000	2,5	1
		Dobles		
332714159	41/41 D (41/82)	6000	2,5	1
332726166	41/62D (41/124)	6000	2,5	1

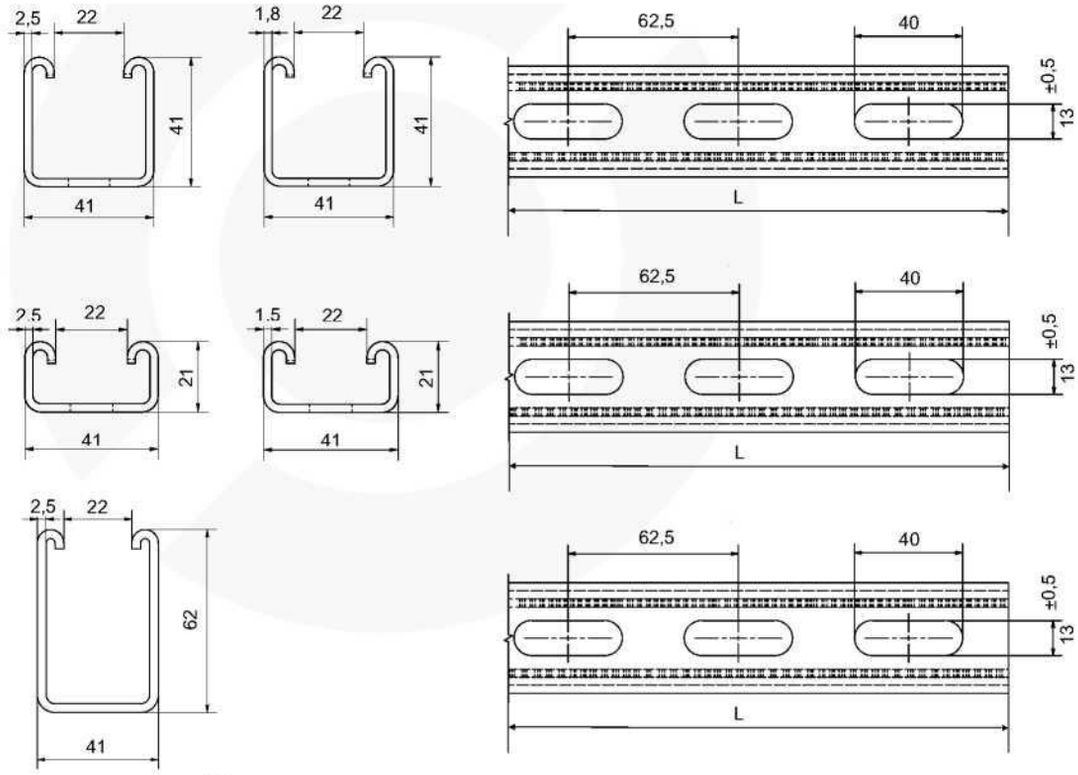

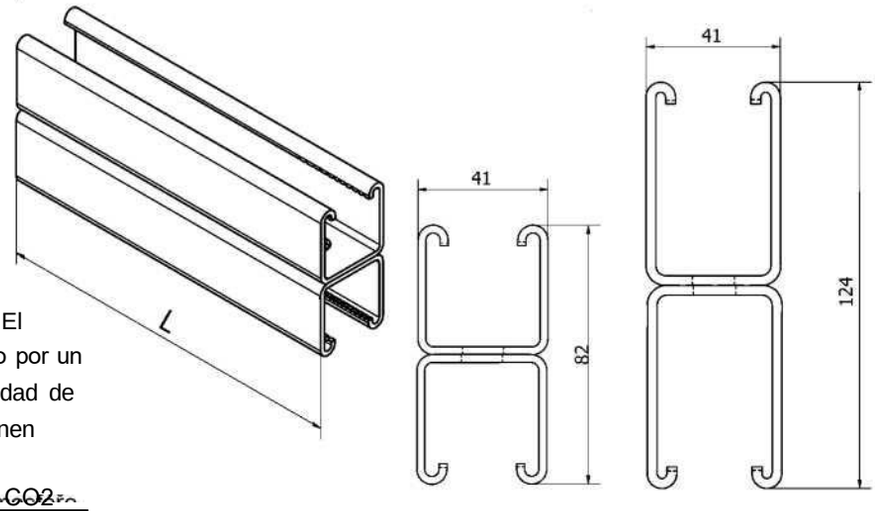

- material: acero galvanizado. El
- metro infinito está estampado por un
- lado ranurado a una profundidad de
- 0,4 mm. Las vigas dobles tienen
- doble cara
  cada 25 cm en atmósfera de CO2

info@solida.cz +420 465 531 059 www.solida.cz

CONEXIONES DE LAS VIGAS

Número de pedido	M	Para el perfil	Unidades por paquete
	Conexiones de las vigas		
338000010	M8	27/18 - 28/30	50
338000015	M10	38/40	20
	Conexión de vigas en ST		
332904002	M10	41/21 - 41/62 D	20

Conexión de soportes en ST

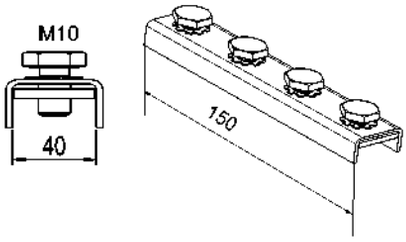

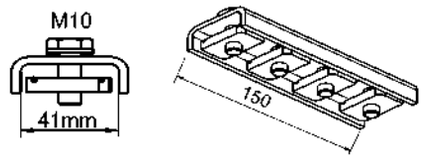

- ☑ material: acero
- ☑ galvanizado con tuerca
- ☑ premontada

CONEXIÓN PORTANTE EN FORMA DE CRUZ

Número de pedido	La (mm)	Lb (mm)	Lc (mm)	S x t (mm)	H (mm)	Ø D (mm)	Para el perfil	Unidades por paquete
339013840	116	84	42	40x4	40	11	41/41	1
339013841	116	84	42	40x4	60	11	40/60 - 41/62	1
339014098	116	84	42	40x4	80	11	D41/41	1
339014099	116	84	42	40x4	120	11	D62/41	1
339014124	206	173	123	40x4	40	12	41/124 de plano	1

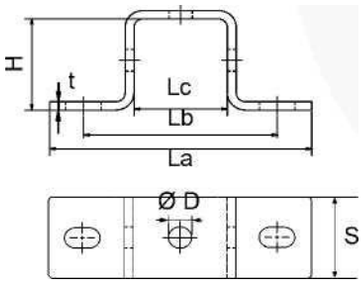

41/124 de plano

- ☑ material: acero
- ☑ galvanizado

TAPÓN EXTRAÍBLE

Número de pedido	Para el perfil	Unidades por paquete
333002718	27/18	100
333002830	28/30	100
333003840	38/40 - 41/41	100
333004060	40/60 - 41/62	50
333384020	41/21	100

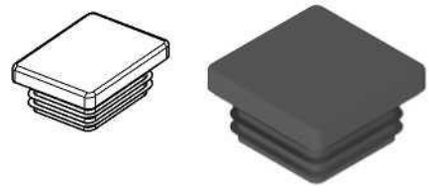

- ☑ material: polietileno

CONEXIÓN DE VIGAS L, T

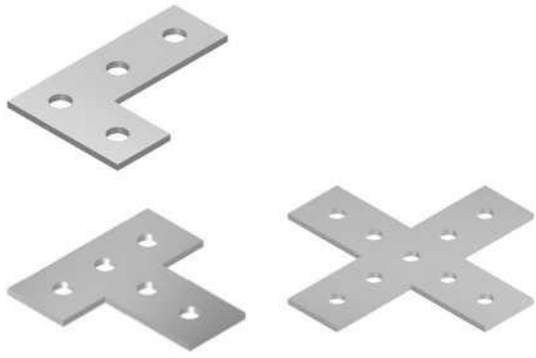

Número de pedido	Tipo de conexión	Para el perfil	Material (mm)	Unidades por paquete
336512830	L	27/18 - 28/30	4	1
336522830	T	27/18 - 28/30	4	1
336584060	L	38/40 + vigas T	4	1
336594060	T	38/40 + soportes T	4	1
336594061	En forma de	38/40 + soportes T	4	1

Para perfiles 27/18-28/30

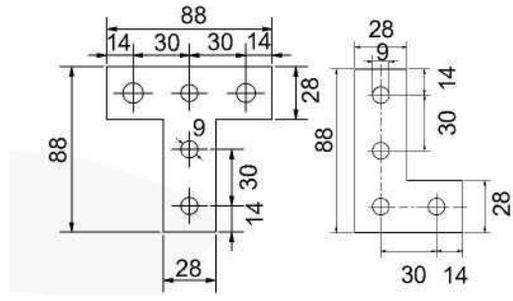

Para perfiles 38/40 y vigas ST

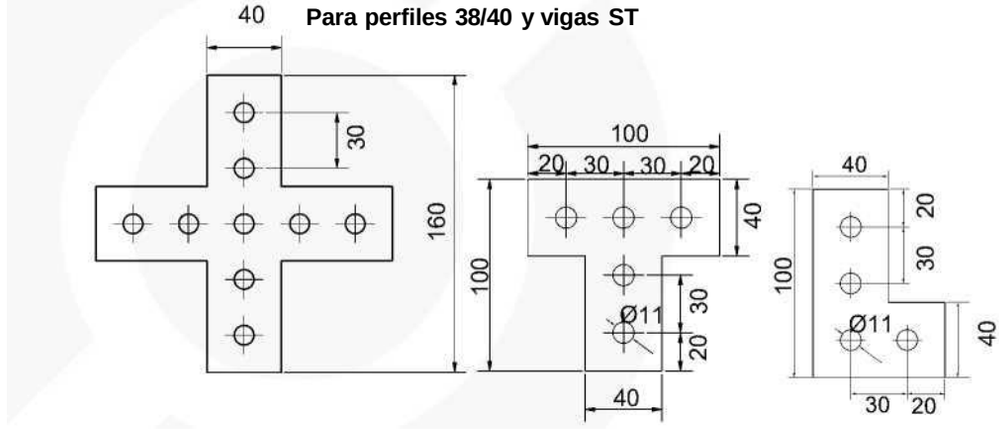

- ☑ material: acero
- ☑ galvanizado

ARANDELA ESTRIADA DE GOMA

Número de pedido	Tamaño	Unidades por paquete
331305001	300x150x8	1
331305002	600x300x8	1
331305003	150x75x8	1

- ☑ dureza: 36-45 IRHD / 35-44 ShA
- ☑ rango de temperatura: entre -40 °C y
- ☑ +70 °C solidez: min. 3,0 Mpa
- ☑ ductilidad: min. 400%

info@solida.cz +420465531059 www.solida.cz

MÉNSULA

Número de pedido	L (mm)	Tamaño del pie de la ménsula (mm)	Espesor del material	Unidades por paquete
Ménsulas 27/18				
332271820	200	120x40x4	1,25	20
332271830	300	120x40x4	1,25	20
332271850	500	120x40x4	1,25	10
332271860	600	120x40x4	1,25	1
Ménsulas 28/30				
332283020	200	120x40x4	1,75	10
332283030	300	120x40x4	1,75	10
332283044	440	120x40x4	1,75	10
332283050	500	120x40x4	1,75	10
332283060	600	120x40x4	1,75	1
332283075	750	120x40x4	1,75	1
332283090	900	120x40x4	1,75	1
Ménsulas 38/40				
332384420	200	120x40x6	2	10
332384430	300	120x40x6	2	10
332384440	400	120x40x6	2	7
332384450	500	120x40x6	2	7
332384460	600	120x40x6	2	1
332384471	700	120x40x6	2	1
332384475	750	120x40x6	2	1
332384480	800	120x40x6	2	1
332384490	900	120x40x6	2	1
332384495	950	120x40x6	2	1

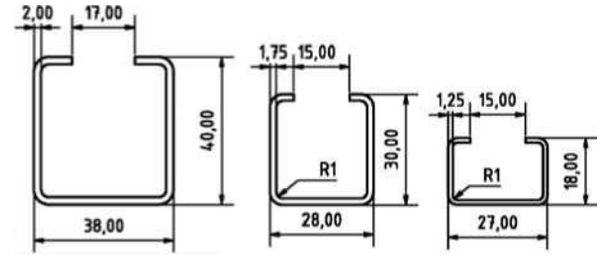

- material: acero
- galvanizado

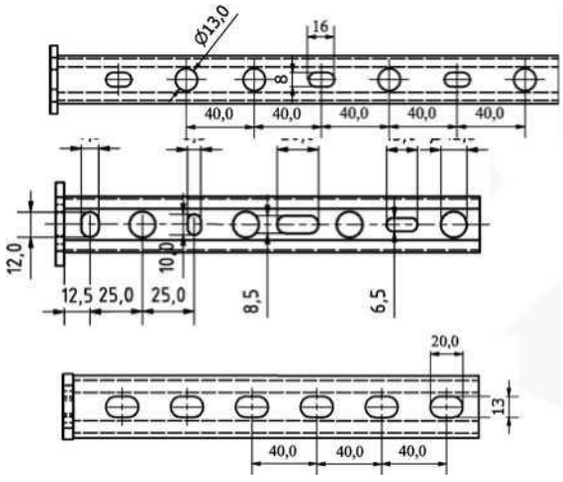

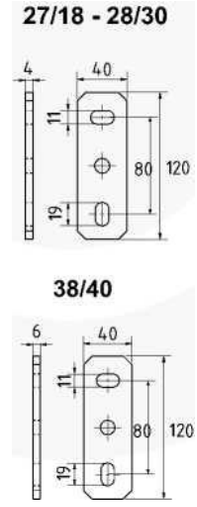

SOPORTE DE LA MÉNSULA

Número de pedido	L (mm)	Perfil	Unidades por paquete
336017301	300	30x30	1
336017550	550	30x30	1

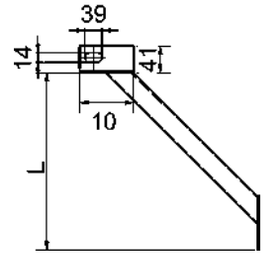

- material: acero
- galvanizado, aplicable
- para todos las vigas

SOLIDA
UPEVŇOVACÍ SYSTÉMY

MÉNSULA ST

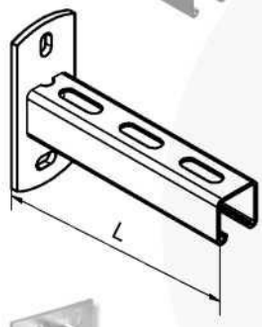

Número de pedido	TIPO	L (mm)	Tamaño del pie de la ménsula (mm)	Unidades por paquete
		Simples		
332821200	41 / 21	200	125x50x5	1
332821250	41 / 21	250	125x50x5	1
332821300	41 / 21	300	125x50x5	1
332821400	41 / 21	400	125x50x5	1
332821500	41 / 21	500	125x50x5	1
332821600	41 / 21	600	125x50x5	1
332821750	41 / 21	750	125x50x5	1
332841200	41 / 41	200	125x50x5	1
332841300	41 / 41	300	125x50x5	1
332841450	41 / 41	450	125x50x5	1
332841500	41 / 41	500	125x50x5	1
332841600	41 / 41	600	125x50x5	1
332841750	41 / 41	750	125x50x5	1
332841980	41 / 41	1000	125x50x5	1
332862300	41 / 62	300	145x60x6	1
332862400	41 / 62	400	145x60x6	1
332862450	41 / 62	450	145x60x6	1
332862500	41 / 62	500	145x60x6	1
332862600	41 / 62	600	145x60x6	1
332862700	41 / 62	700	145x60x6	1
332862750	41 / 62	750	145x60x6	1
332862800	41 / 62	800	145x60x6	1
332862900	41 / 62	900	145x60x6	1
332862910	41 / 62	1000	145x60x6	1

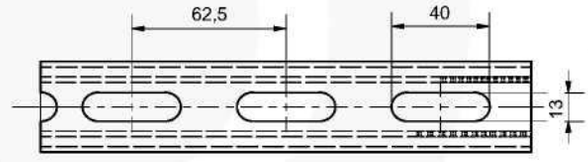

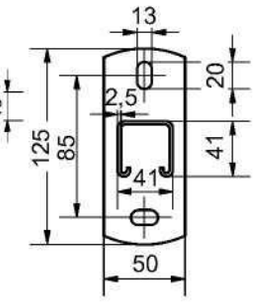

Las ménsulas con pie grande y las ménsulas dobles están disponibles bajo pedido en tamaños de 200 mm a 1000 mm

Tamaño del pie 120 x 120 x 6 mm

- ☑ material: acero
- ☑ galvanizado

MÉNSULA DE BARRA KLS

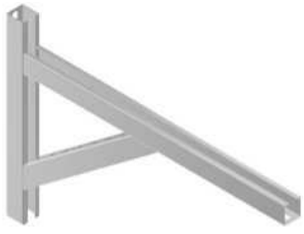

Número de pedido	H (mm)	K (mm)	L (mm)	Perfil	Unidades por paquete
336020130	150	0	300	27/18	1
336020400	315	95	400	28/30	1
336020600	395	95	600	28/30	1
336030400	360	55	400	38/40	1
336030600	395	55	600	38/40	1
336030770	395	55	770	38/40	1

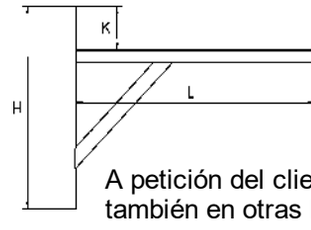

- ☑ material: acero
- ☑ galvanizado

A petición del cliente, las ménsulas pueden producirse también en otras longitudes.

info@solida.cz +420465531059 www.solida.cz

MÉNSULA DE ÁNGULO

Número de pedido	Material (mm)	Tamaño (mm)	Unidades por paquete
334200200	4	200 x 200	1

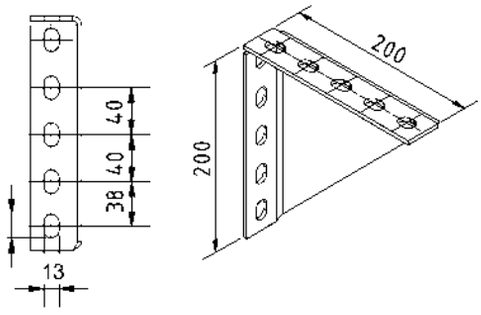

- ☑ material: acero
- ☑ galvanizado

BASE CON BORDES

Número de pedido	Ø D (mm)	L (mm)	H (mm)	t x W (mm)	Para el perfil	Unidades por paquete
331527084	8,5	25	10	2,5x28	27/18 - 28/30	100
331527105	10,5	25	10	2,5x28	27/18 - 28/30	100
331538105	10,5	25	10	2,5x38	38/40	100
331500027	10,5	25	12	4x28	27/18 - 28/30	100
331500038	12,5	38	13	4x40	38/40	100
331500040	13	50	13	4x42	41/21 - D41/62	100

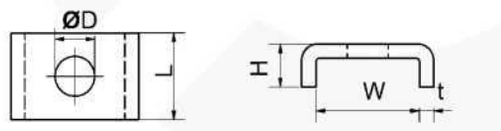

- ☑ material: acero
- ☑ galvanizado

VIGA DE GARRA

Número de pedido	M	La (mm)	L (mm)	D (mm)	t (mm)	Para el perfil	Unidades por paquete
338002718	M6	0 - 29	85	32	5	27/18 - 28/30	25
338003840	M8	0 - 24,5	108	42	5	38/40 - 41/62	20
338013840	M10	0 - 24.5	108	42	5	38/40 - 41/62	20
338013840D	M10 doble	0 - 24.5	145	42	5	41/41D	20
339004060D	M10 doble	0 - 24.5	185	42	5	40/60 - 41/62D	20

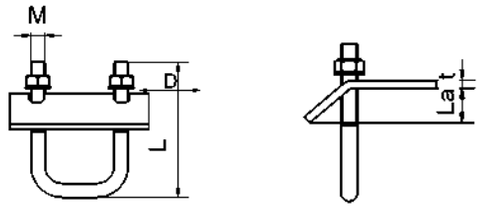

- ☑ material: acero
- ☑ galvanizado

Escuadra L4 FIX

Número de pedido	Dimensiones (mm)	Ø (mm)	Unidades por paquete
332904003	95x95x40x6	10,5	1

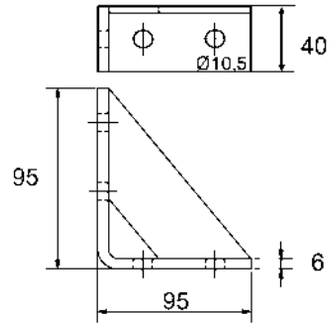

- ☑ material: acero
- ☑ galvanizado

PIES DE TECHO

Número de pedido	Dimensiones (mm)	Configuración	Unidades por paquete
3X0000110	300x300	2 x nivel de burbuja	1
3X0000111	300x300	2x nivel de burbuja + pies	1

- ☑ fijación central para perfil ST 41x41
- ☑ material: polipropileno reforzado con fibra de vidrio (30%)
- ☑ carga: máx. 2200 N

- ☑ Oferta según los requisitos de los representantes comerciales.

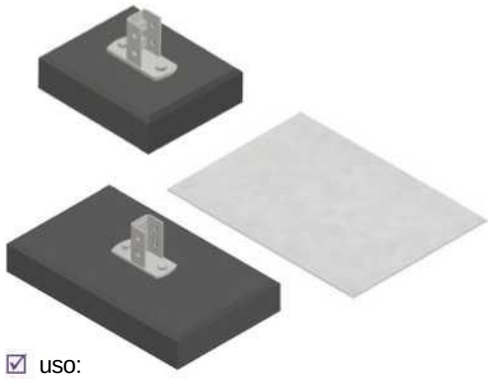

Número de pedido	Dimensiones (mm)	Configuración	Unidades por paquete
3X0000012	476x238x53	Agarre de silla ST	1
3X0000014	476x238x53	Agarre de silla galvanizado	1
3X0000015	238x238x53	Agarre de silla 38/40	1
		Almohadilla de fieltro	
3X0000001	Fieltro 500x260x4mm	pie grande de techo	1
3X0000002	Fieltro 260x260x4mm	pie pequeño de techo	1

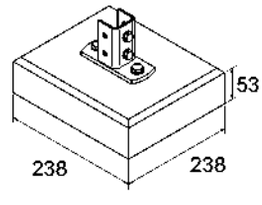

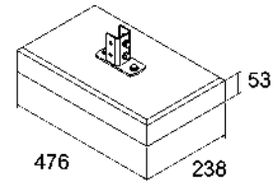

- ☑ uso:
  - unidades de ventilación y aire acondicionado
  - paneles solares, bombas térmicas, unidades de enfriamiento

info@solida.cz +420465531059 www.solida.cz

ESCUADRAS DE REFUERZO

Número de pedido	TIPO	Ángulo	Dimensiones (mm)	Para el perfil	Unidades por paquete
337002790	Escuadra de refuerzo 27- 90°	90°	87 x 81 x 25 x 4	27/18 - 28/30	25
337002745	Escuadra de refuerzo 27- 45°	45°	76 x 100 x 25 x 4	27/18 - 28/30	25

Escuadra de refuerzo 27- 90°

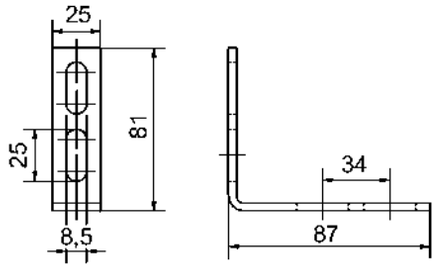

Escuadra de refuerzo 27- 45°

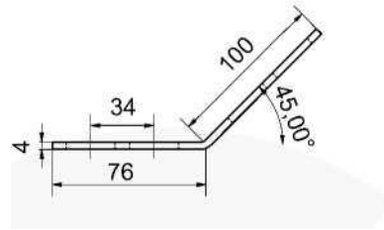

Número de pedido	TIPO	Ángulo	Dimensiones (mm)	Para el perfil	Unidades por paquete
337004090	Escuadra de refuerzo 38 - 90° 2 orificios L2	90°	50 x 40 x 40 x 6	38/40 y para ST 41/21 a 41/62D	20
337005090	Escuadra de refuerzo 38 - 90° 3 orificios L3	90°	85 x 40 x 40 x 6	38/40 y para ST 41/21 a 41/62D	20
337003890	Escuadra de refuerzo 38 - 90° 4 orificios L4	90°	105 x 85 x 40 x 6	38/40 y para ST 41/21 a 41/62D	20
337003845	Escuadra de refuerzo 38- 45°	45°	86 x 90 x 40 x 6	38/40 y para ST 41/21 a 41/62D	20

Escuadra de refuerzo L2

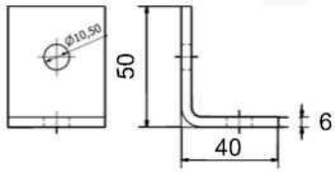

Escuadra de refuerzo L3

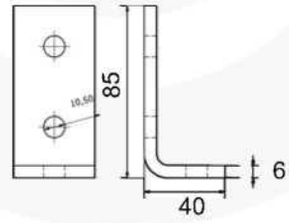

Escuadra de refuerzo 38- L4

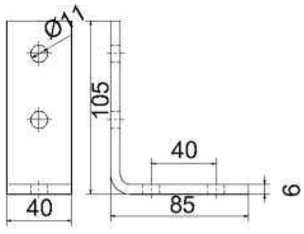

Escuadra de refuerzo 38- 45°

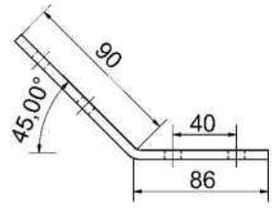

- ☑ material: acero
- ☑ galvanizado

AGARRE

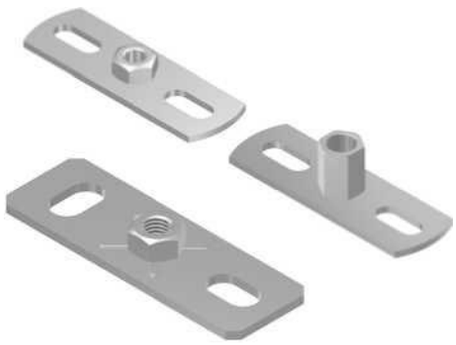

Número de pedido	TIPO	Ancho x espesor del material S x L x t (mm)	Unidades por paquete
321600854	M8	78x25x2,5	100
321601054	M10	78x25x2,5	100
321601055	M8/M10	78x25x2,5	100
321600885	M8	120x40x4	50
321601085	M10	120x40x4	50
321601087	M12	120x40x4	50
321601090	M16	120x40x4	50
321601285	%“	120x40x4	25
321603485	%“	120x40x4	25
321610000	1“	120x60x6	1

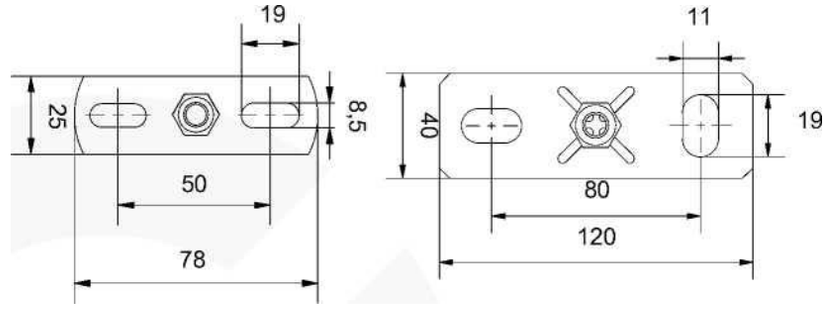

- ☑ material: acero
- ☑ galvanizado

REFUERZO HORIZONTAL

Número de pedido	Unidades por paquete
336015111	1

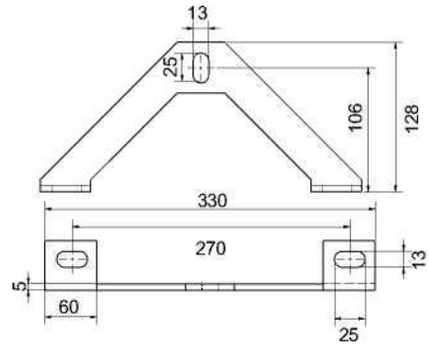

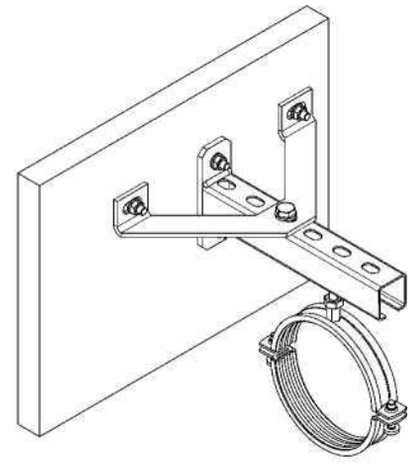

- ☑ material: acero
- ☑ galvanizado

info@solida.cz +420465531059 www.solida.cz

MONTAJE, MONTAJE PLUS

Número de pedido	M	L (mm)	Para el perfil	Unidades por paquete
Montaje con placa				
331100820	M8	20	27/18 - 28/30	100
331100830	M8	30	27/18 - 28/30	100
331100850	M8	50	27/18 - 28/30	100
331100880	M8	80	27/18 - 28/30	100
331100899	M8	100	27/18 - 28/30	100
331101830	M8	30	38/40	100
331101850	M8	50	38/40	100
331101880	M8	80	38/40	100
331101030	M10	30	38/40	100
331101050	M10	50	38/40	100
331101080	M10	80	38/40	100
331101100	M10	100	38/40	100
Montaje plus				
331100821	M8	20	27/18 - 28/30	100
331100831	M8	30	27/18 - 28/30	100
331100851	M8	50	27/18 - 28/30	100
331100881	M8	80	27/18 - 28/30	100
331100898	M8	100	27/18 - 28/30	100
331101831	M8	30	38/40	100
331101851	M8	50	38/40	100
331101882	M8	80	38/40	100
331101031	M10	30	38/40	100
331101051	M10	50	38/40	100
331101081	M10	80	38/40	100
331101101	M10	100	38/40	100

Montaje con placa para 27/18-28-30

Montaje plus

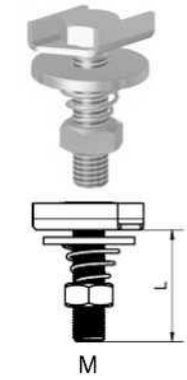

Montaje 4T para 27/18-28/30

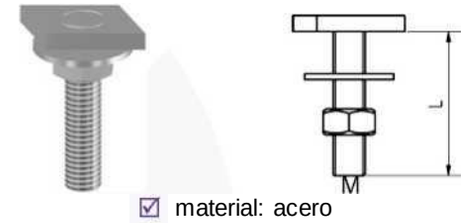

- ☑ material: acero
- ☑ galvanizado

Número de pedido	M	L (mm)	Para el perfil	Unidades por paquete
Montaje 4T				
X331100820	M8	20	27/18 - 28/30	100
X331100830	M8	30	27/18 - 28/30	100
X331100850	M8	50	27/18 - 28/30	100
X331100880	M8	80	27/18 - 28/30	100

TUERCA DE BLOQUE

Número de pedido	M	Para el perfil	Unidades por paquete
331227106	M6	27/18 - 28/30	100
331227108	M8 con placa	27/18 - 28/30	100
331227109	M8 4T	27/18 - 28/30	100
331227110	M10	27/18 - 28/30	100
331228308	M8	38/40	100
331228310	M10	38/40	100

Para perfil 38/40

Para perfil 27/18 + 28/30

M8 tuerca con placa 4T

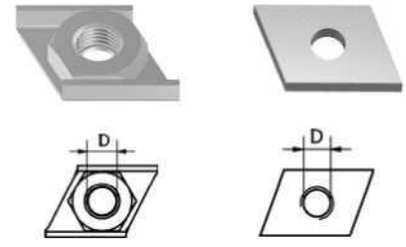

- ☑ material: acero
- ☑ galvanizado

MONTAJE ST, MONTAJE ST PLUS

Montaje ST

Montaje ST plus

Montaje ST plast

Número de pedido	M	L (mm)	Para el perfil	Unidades por paquete
		Montajes ST		
332903054	M8	40	41/21 - 41/62 D (41/124)	100
332903055	M8	50	41/21 - 41/62 D (41/124)	100
332903058	M8	80	41/21 - 41/62 D (41/124)	100
332903104	M10	40	41/21 - 41/62 D (41/124)	100
332903106	M10	60	41/21 - 41/62 D (41/124)	100
332903108	M10	80	41/21 - 41/62 D (41/124)	100
332903204	M12	40	41/21 - 41/62 D (41/124)	50
332903206	M12	60	41/21 - 41/62 D (41/124)	50
		Montajes ST PLUS con muelle		
31120840	M8	40	41/21 - 41/62 D (41/124)	100
31120850	M8	50	41/21 - 41/62 D (41/124)	100
31120880	M8	80	41/21 - 41/62 D (41/124)	100
31121040	M10	40	41/21 - 41/62 D (41/124)	100
31121060	M10	60	41/21 - 41/62 D (41/124)	100
31121080	M10	80	41/21 - 41/62 D (41/124)	100
31121240	M12	40	41/21 - 41/62 D (41/124)	50
31121260	M12	60	41/21 - 41/62 D (41/124)	50
		Montajes ST PLAST		
332903001	M8	38	41/21 - 41/62 D (41/124)	1
332903002	M8	48	41/21 - 41/62 D (41/124)	1
332903003	M8	58	41/21 - 41/62 D (41/124)	1
332903004	M8	78	41/21 - 41/62 D (41/124)	1
332903005	M8	98	41/21 - 41/62 D (41/124)	1
332903011	M10	38	41/21 - 41/62 D (41/124)	1
332903012	M10	58	41/21 - 41/62 D (41/124)	1
332903013	M10	78	41/21 - 41/62 D (41/124)	1
332903014	M12	38	41/21 - 41/62 D (41/124)	1
332903015	M12	58	41/21 - 41/62 D (41/124)	1

- ☑ material: acero
- ☑ galvanizado
- ☑ premontado

TUERCA DE BLOQUE

Número de pedido	M	Altura (mm)	Para el perfil	Unidades por paquete
Tuerca de bloque ST				
332901006	M6	6	41/21 - 41/62 D (41/124)	100
332901008	M8	8	41/21 - 41/62 D (41/124)	100
332901010	M10	9,1	41/21 - 41/62 D (41/124)	100
332901012	M12	9,1	41/21 - 41/62 D (41/124)	100
Tuerca de bloque ST con				
332902106	M6	21	41/21 - 41/62 D (41/124)	1
332902108	M8	21	41/21 - 41/62 D (41/124)	1
332902110	M10	21	41/21 - 41/62 D (41/124)	1
332902112	M12	21	41/21 - 41/62 D (41/124)	1

- ☑ material: acero, polietileno
- ☑ galvanizado

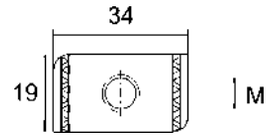

info@solida.cz +420465531059 www.solida.cz

AGARRE DE SILLA

Número de pedido	Tipo de mango	Para el perfil	Tamaño del pie de la ménsula (mm)	Unidades por paquete
335000250	Clásico	27/18 - 28/30	120x40x4	50
335000255	Clásico	38/40	145x60x6	20
335000285	Articulado	27/18 - 28/30	130x4x48	1
335000275	Articulado	38/40	140x4x58	1
335001251	Transversal premontado	27/18 - 28/30	120x40x4	50
335001256	Transversal premontado	38/40	145x60x6	20
338000004	Soporte transversal premontado de vigas	38/40,40/60	120x40x4	1

Clásico 27/18 -28/3C

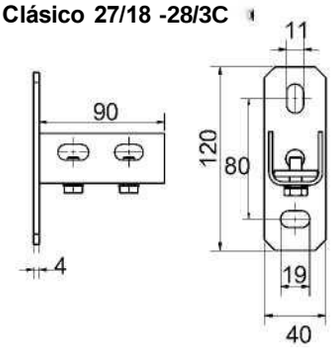

Clásico 38/40

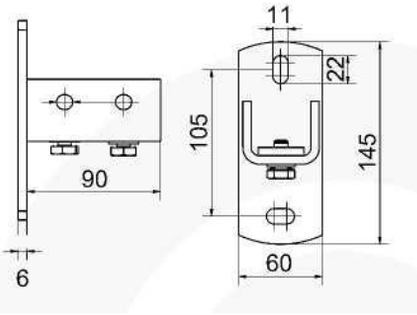

Articulado

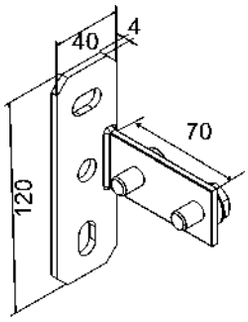

Soporte transversal de vigas

Transversal premontado

- ☑ material: acero
- ☑ galvanizado
- ☑ todos los soportes del agarre de silla contienen una tuerca premontada

AGARRE DE SILLA ST

Número de pedido	Tipo de mango	Para el perfil	Tamaño del pie de la ménsula (mm)	Unidades por paquete
335000257	Clásico	41/21 - 41/62 D (41/124)	145x60x6	20
335000275	Articulado	41/21 - 41/62 D (41/124)	140x4x58	1
335000295	Estable	41/21 - 41/62 D (41/124)	120x120x5	1

Clásico 41/21 -41/62 D

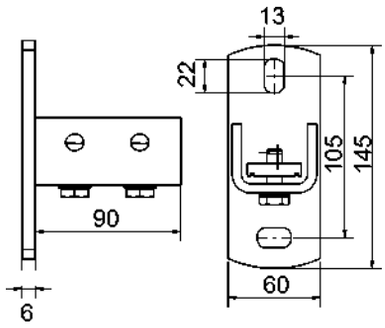

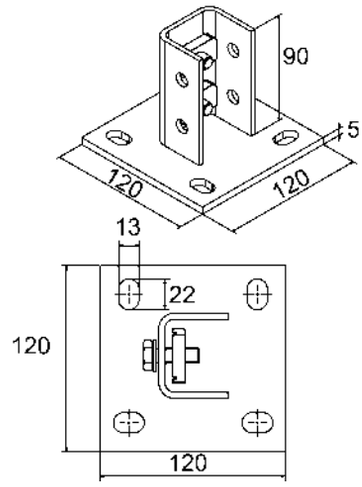

Estable

Articulado

- ☑ material: acero
- ☑ galvanizado
- ☑ se puede producir con el pie vuelto. Todos los agarres de silla tienen una tuerca premontada

SOLIDA

UPEVŇOVACÍ SYSTÉMY

ACCESORIOS DE FIJACIÓN
página: 32. - 46.

FIJACIÓN
página: 47. - 57.

FABRICANTE CHECO DE SISTEMAS DE FIJACIÓN

www.solida.cz

TORNILLO KOMBI

Número de pedido	Rosca	L (mm)	La/Lb (mm)	Unidades por paquete
321006050	M6	50	25/20	100
321006060	M6	60	30/25	100
321006070	M6	70	35/30	100
321006080	M6	80	40/30	100
321006100	M6	100	50/50	100
321006120	M6	120	50/50	100
321008050	M8 / Torx	50	25/16	100
321008060	M8 / Torx	60	28/21	100
321008070	M8 / Torx	70	36/30	100
321008080	M8 / Torx	80	37/30	100
321008100	M8 / Torx	100	45/40	100
321008120	M8 / Torx	120	47/50	100
321008140	M8 / Torx	140	47/50	100
321008160	M8 / Torx	160	47/50	100
321008180	M8 / Torx	180	60/50	100
321010060	M10 / Torx	60	30/20	100
321010080	M10 / Torx	80	40/30	100
321010100	M10 / Torx	100	57/30	100
321010120	M10 / Torx	120	57/40	100
321010140	M10 / Torx	140	57/40	50
321012140	M12 / Torx	140	57/40	25
321012180	M12 / Torx	180	57/45	25

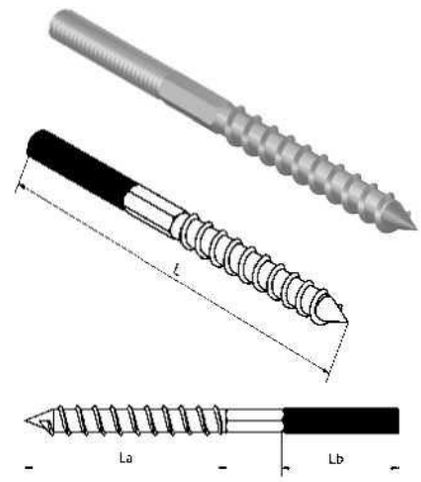

- material: acero
- galvanizado

COLGANTE TRAPEZOIDAL

Número de pedido	M/ØD (mm)	Carga admisible (N)	Sxt (mm)	Unidades por paquete
322000008	M8 regulatorio	1300	25 x 2	100
322000010	M10 regulatorio	1300	25 x 2	100
322010008	M8 fija	1300	25 x 2	100
322010010	M10 fija	1300	25 x 2	100
322010013	13	1300	25 x 2	100
322030025	8 con amortiguador	1300	25 x 2	100

- material: acero
- galvanizado

ESPIGA TRANSVERSAL PARA EL COLGANTE TRAPEZOIDAL

Número de pedido	Tamaño (mm)	Unidades por paquete
322038120	M8x120	100

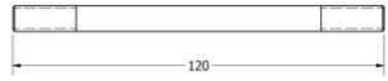

- material: acero
- galvanizado

ALICATES PARA CHAPAS TRAPEZOIDALES

Número de pedido	Tipo	Unidades por paquete
322100006	Alicates para chapas trapezoidales	1
322200014	Puntas de repuesto para alicates trapezoidales para chapa metálica	1 par

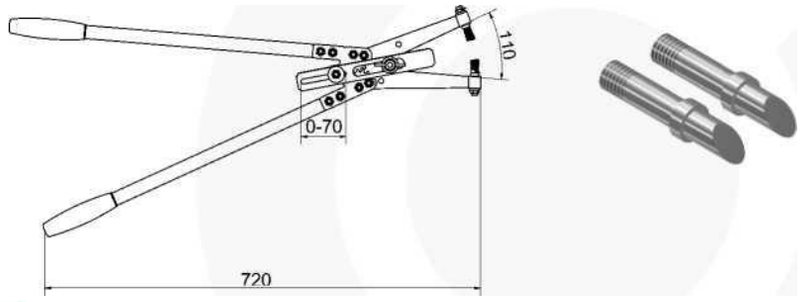

- material: acero
- galvanizado
- apertura máx. entre puntas 110 mm
- para punzonar placas trapezoidales con un espesor de pared de hasta 1,2 mm

TORNILLO PORTANTE

Número de pedido	M/ØD (mm)	L (mm)	Carga máx. (N)	Unidades por paquete
321700102	M8 pequeña	0 - 18	1200	50
321700103	M8	0 - 23	2500	50
321700010	M10	0 - 20	2500	50
321700012	M12	0 - 26	3500	50
321700108	12,5	Soporte de		50

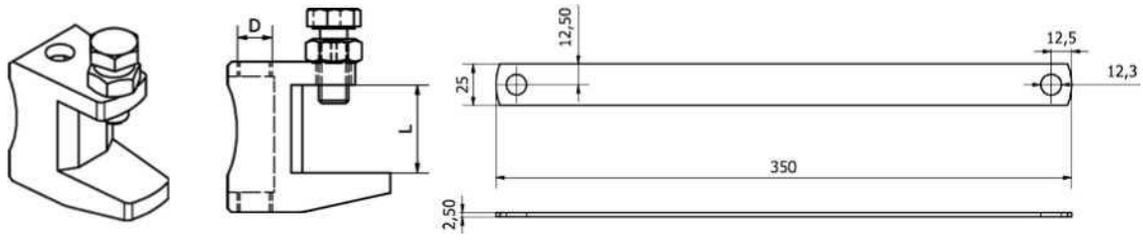

- material: acero /hierro fundido
- templado galvanizado

info@solida.cz +420465531059 www.solida.cz

CANALETA DE APOYO

Número de pedido	Ø D (mm)	L (mm)	Material (mm)	Unidades por paquete
377200120	20	2000	0,55	10
377200125	25	2000	0,55	10
377200132	32	2000	0,55	10
377200140	40	2000	0,55	10
377200150	50	2000	0,55	10
377200163	63	2000	0,55	10
377200175	75	2000	0,55	10
377200190	90	2000	0,55	10

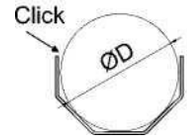

- Material de sujeción:
- acero
- galvanizado

DISCO DE CORTE

Número de pedido	TIPO	Unidades por paquete
394100113	115x1.0 - TOP INOX	1
394100115	115x1,6 - TOP INOX	1
394100122	125x1,0 - TOP INOX	1
394100123	125x1,6 - TOP INOX	1
394100148	150x1,6 - TOP INOX	1
394101181	180x3,0 - TOP INOX	1
394101228	230x1,9 - TOP INOX	1

DISPOSITIVO MANUAL DE MONTAJE PARA MONTAR TORNILLOS COMBI

Número de pedido	Rosca	Longitud (mm)	Unidades por paquete
322300808	M8	125	1
322300810	M10	125	1

- material: acero
- galvanizado

CINTA PERFORADA

Número de pedido	Longitud (m)	Diámetro del orificio (mm)	Ancho (mm)	Unidades por paquete
321800012	10	5	12	10
321800017	10	6,5	17	10
321800026	10	8,2	26	10

- material: acero
- galvanizado

BARRA DE ROSCA

Número de pedido	M	Longitud L (mm)	Unidades por paquete
322038121	M6	1000	100
322038223	M8	1000	50
322038125	M8	2000	25
322440803	M8	3000	25
322038224	M10	1000	25
322038126	M10	2000	25
322441003	M10	3000	25
322121000	M12	1000	20
322038127	M12	2000	20
322441203	M12	3000	20
322121014	M14	1000	10
322038128	M14	2000	10
322441403	M14	3000	10
322121016	M16	1000	10
322038129	M16	2000	10
322441603	M16	3000	10
322121020	M20	1000	5

- ☑ material: acero
- ☑ galvanizado,
- ☑ grado de calidad 4.8

PASADOR ROSCADO

Número de pedido	M	Longitud L (mm)	Unidades por paquete
323008025	M8	25	100
323008035	M8	35	100
323008040	M8	40	100
323008050	M8	50	100
323008055	M8	55	100
323008060	M8	60	100
323008070	M8	70	100
323008080	M8	80	100
323008090	M8	90	100
323008100	M8	100	100
323008150	M8	150	50
323008200	M8	200	50
323010025	M10	25	100
323010040	M10	40	100
323010060	M10	60	100
323010080	M10	80	100
323010100	M10	100	100
323010120	M10	120	50
323010150	M10	150	50
323010200	M10	200	50

- ☑ material: acero
- ☑ galvanizado,
- ☑ grado de calidad 4.8

TUBO ROSCADO

Número de pedido	Longitud L (mm)	Rosca	Unidades por paquete
322038133	2000	1/2"	10
322038132	2000	3/4"	10
322038131	2000	1"	10

- ☑ material: acero
- ☑ galvanizado

info@solida.cz +420465531059 www.solida.cz

TUERCAS DE ACOPLAMIENTO

Número de pedido	M	Longitud de la tuerca L (mm)	Llave SW (mm)	Unidades por paquete
324061018	M6	18	10	100
324081324	M8	24	13	100
324081330	M8	30	13	100
324101320	M10	25	13	100
324101730	M10	30	17	50
324121936	M12	36	19	50
324162448	M16	48	24	50
324203060	M20	60	30	20

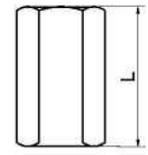

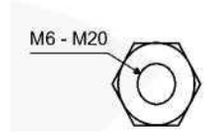

- ☑ material: acero
- ☑ galvanizado

TUERCAS DE REDUCCIÓN

Número de pedido	Rosca interior /exterior	Longitud de la tuerca L (mm)	Unidades por paquete
325000608	M6 / M8	19	10
325000806	M8 / M6	20	10
325104810	M8 / M10	23	10
325104812	M8/M12	23	10
325001008	M10 / M8	21	10
325001012	M10 / M12	21	10
325001208	M12/ M 8	23	10
325001210	M12 / M10	23	10
325001216	M12 / M16	—	10
325001610	M16 / M10	—	10
326104810	M8 / M10 ambos	—	10

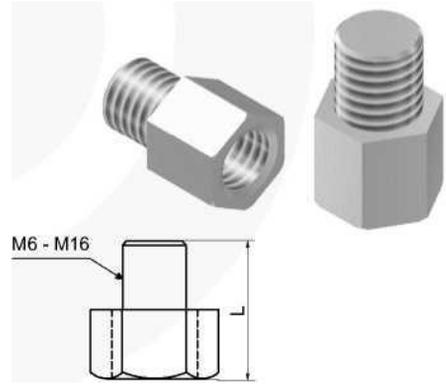

- ☑ material: acero
- ☑ galvanizado

TUERCAS AUTOBLOCANTES

Número de pedido	M	Llave SW (mm)	Unidades por paquete
331401006	M 6	10	100
331401008	M 8	13	100
331402010	M10	17	100
331402012	M12	19	100

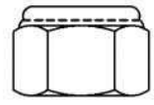

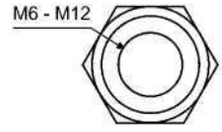

- ☑ material: acero
- ☑ galvanizado

TUERCA

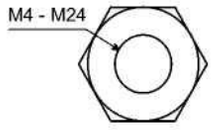

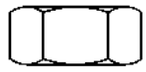

- material: acero
- galvanizado

Número de pedido	M	Unidades por paquete
331400004	M4	100
331400005	M5	100
331400006	M6	100
331400008	M8	100
331400010	M10	100
331400012	M12	50
331400014	M14	50
331400016	M16	50
331400020	M20	25
331400024	M24	25

TUERCA CON BRIDA

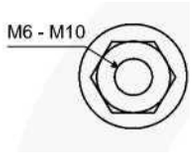

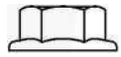

- material: acero
- galvanizado

Número de pedido	M	Unidades por paquete
331401066	M6	100
331424068	M8	100
331401016	M10	100

COLGANTE TUBULAR

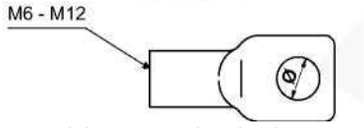

- material: acero galvanizado;
- capacidad máxima de carga en tracción
- central: 4 kN

Número de pedido	M	Aprox. Ø (mm)	Unidades por paquete
321200006	M6	6,5	100
321200008	M8	8,5	100
321200010	M10	10,5	100
321200012	M12	12,5	100

TORNILLO CON OJAL

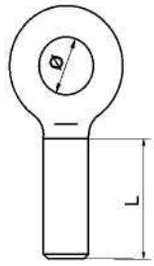

- material: acero
- galvanizado

Número de pedido	M	Aprox. Ø (mm)	Longitud (mm)	Carga admisible (kN)	Unidades por paquete
321100825	M 8	8,5	25	5	100
321101025	M10	10,5	25	8	100

info@solida.cz +420.465.531.059 www.solida.cz

TORNILLO MÉTRICO DIN 933

Número de pedido	M	Longitud L (mm)	DIN	Unidades por paquete
385606015	M6	20	7985	
385606016	M6	16	933	100
385606020	M6	20	933	100
385606030	M6	30	933	100
385606040	M6	40	933	100
385608010	M8	10	933	100
385608014	M8	14	933	100
385608016	M8	16	933	100
385608020	M8	20	933	100
385608025	M8	25	933	100
385608030	M8	30	933	100
385608040	M8	40	933	100
385608045	M8	45	933	100
385608050	M8	50	933	100
385608055	M8	55	933	100
385608070	M8	70	933	100
385608090	M8	90	933	100
385608100	M8	100	933	100
385608110	M8	110	933	100
385610020	M10	20	933	200
385610025	M10	25	933	100
385610030	M10	30	933	100
385610040	M10	40	933	100
385610050	M10	50	933	100
385610060	M10	60	933	100
385610070	M10	70	933	100
385610080	M10	80	933	50
385610100	M10	100	933	75
385610110	M10	110	933	75
385612020	M12	20	933	100
385612030	M12	30	933	50
385612040	M12	40	933	50

Número de pedido	M	Longitud L (mm)	DIN	Unidades por paquete
385612050	M12	50	933	50
385612055	M12	55	933	50
385612060	M12	60	933	50
385612070	M12	70	933	50
385612080	M12	80	933	50
385612081	M12	80	931	50
385616050	M16	50	933	25
385616055	M16	55	933	25
385616060	M16	60	933	20
385616065	M16	65	933	30
385616066	M16	65	931	30
385616070	M16	70	933	30
385616075	M16	75	933	30
385616080	M16	80	933	30
385616090	M16	90	933	30
385616100	M16	100	933	25
385616111	M16	110	931	20
385616120	M16	120	933	20
385616121	M16	120	931	20
385616131	M16	130	931	20
385616141	M16	140	931	20
385620070	M20	70	933	20
385620100	M20	100	931	10
385620121	M20	120	931	10
385620131	M20	130	931	1
385620140	M20	140	933	1
385620141	M20	140	931	1
385620151	M20	150	931	1
385624080	M24	80	933	1
385624091	M24	90	931	1
385624121	M24	120	931	1
385624150	M24	150	931	1

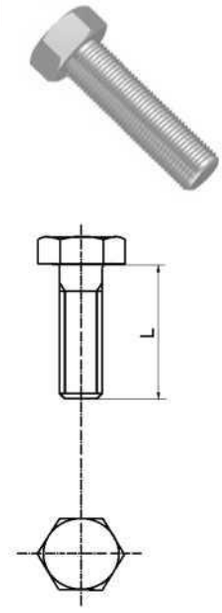

- ☑ material: acero
- ☑ galvanizado

***TORNILLO* AUTOPERFORANTE (TEX) DIN 7504 - P (CABEZA PLANA)**

Número de pedido	Tornillo de madera	Longitud L (mm)	DIN	Unidades por paquete
388535022	3,5	22	7504	200
388539016	3,9	16	7504	200
388539022	3,9	22	7504	200
388542019	4,2	19	7504	200
388542025	4,2	25	7504	200
388548019	4,8	19	7504	200
388548025	4,8	25	7504	200

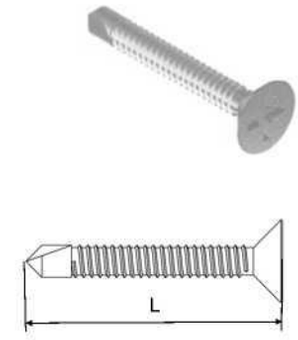

- ☑ material: acero
- ☑ galvanizado

TORNILLO AUTOPERFORANTE (TEX) DIN 7504 - P (CABEZA SEMIESFÉRICA - PHILIPS)

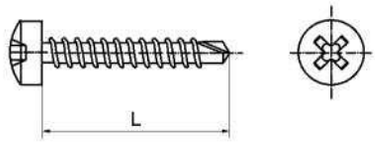

- material: acero
- galvanizado

	Tornillo de madera	Longitud L (mm)	DIN	Unidades por paquete
388735009	3,5	9,5	7504	200
385601013	3,5	13	7504	200
385601016	3,5	16	7504	200
385601019	3,5	19	7504	200
385601025	3,5	25	7504	200
385601313	3,9	13	7504	200
385601319	3,9	19	7504	200
385601325	3,9	25	7504	200
385601413	4,2	13	7504	200
385601416	4,2	16	7504	200
385601419	4,2	19	7504	200
385601425	4,2	25	7504	200
385601432	4,2	32	7504	200
385601513	4,8	13	7504	200
385601516	4,8	16	7504	200
385601519	4,8	19	7504	200
385601522	4,8	22	7504	200
385601525	4,8	25	7504	200
385601532	4,8	32	7504	200

TORNILLO AUTOPERFORANTE (TEX) DIN 7504 - K (HEXAGONAL)

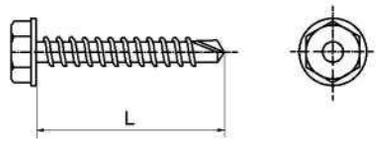

- material: acero
- galvanizado

Número de pedido	Tornillo de madera	Longitud L (mm)	DIN	Unidades por paquete
385600016	3,9	16	7504	200
385600019	3,9	19	7504	200
385600022	3,9	22	7504	200
385600025	3,9	25	7504	200
385600413	4,2	13	7504	200
388842016	4,2	16	7504	200
385600419	4,2	19	7504	200
385600422	4,2	22	7504	200
385600425	4,2	25	7504	200
385600432	4,2	32	7504	200
385600438	4,2	38	7504	200
385600519	4,8	19	7504	200
385600522	4,8	22	7504	200
385600525	4,8	25	7504	200
385600532	4,8	32	7504	200
385600538	4,8	38	7504	200
385600545	4,8	45	7504	200
385655022	5,5	22	7504	200
385655038	5,5	38	7504	200
385663025	6,3	25	7504	200
385663032	6,3	32	7504	200
385663038	6,3	38	7504	200
385663045	6,3	45	7504	200
385663050	6,3	50	7504	200

info@solida.cz +420465531059 www.solida.cz

TORNILLO AUTOPERFORANTE (TEX) DIN 7504-V P (CABEZA SEMIESFÉRICA - SQUARE)

Número de pedido	Tornillo de madera	Longitud L (mm)	DIN	Unidades por paquete
385601613	4,2	13	7504	1000
385601616	4,2	16	7504	1000
385601619	4,2	19	7504	1000
385601625	4,2	25	7504	1000

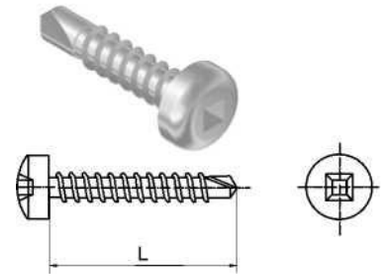

- ☑ material: acero
- ☑ galvanizado

PUNTAS DE APRIETE, PHILIPS, EXTENSIONES

Número de pedido	Tipo	Unidades por paquete
385600001	punta SQ2-25 mm	1
385600002	punta PH2-25 mm	1
388890001	Extensión magnética para puntas de apriete	1
388890002	Extensión magnética para puntas de apriete WITTE	1
388890003	Extensión magnética para AKU SW7	1
388890004	Extensión magnética para AKU SW8	1

TORNILLO DE MADERA - ROSCA COMPLETA, CABEZA AVELLANADA

Número de pedido	Tornillo de madera	Longitud L (mm)	Unidades por paquete
382130030	3	30	500
382130040	3	40	500
382135020	3,5	20	500
382135025	3,5	25	500
382135030	3,5	30	500
382135035	3,5	35/24	500
382135040	3,5	40	500
382135045	3,5	45/30	500
382135050	3,5	50	500
382140020	4	20	500
382140030	4	30	500
382140040	4	40	500
382140045	4	45	500
382140045	4	45	500
382140050	4	50	500
382140055	4	55	500
382145016	4,5	16	500
382145025	4,5	25	500
382145030	4,5	30	500
382145040	4,5	40	500

Número de pedido	Tornillo de madera	Longitud (mm)	Unidades por paquete
382145050	4,5	50	500
382145060	4,5	60	200
382145070	4,5	70/42	200
382145080	4,5	80	100
382150025	5	25	500
382150040	5	40	500
382150050	5	50	500
382150060	5	60	200
382150070	5	70	200
382150080	5	80	100
382150100	5	100/60	50
382150120	5	120/70	50
382160040	6	40	500
382160045	6	45	500
382160050	6	50	500
382160060	6	60	200
382160070	6	70	200
382160080	6	80/50	100
382160090	6	90/60	100

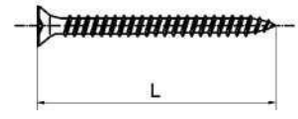

- ☑ material: acero
- ☑ galvanizado

TORNILLO DE MADERA - CABEZA HEXAGONAL, DIN 571

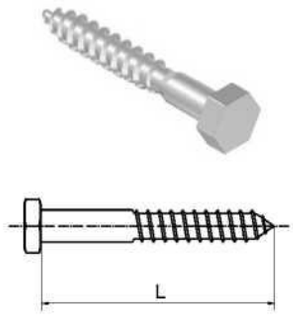

Número de pedido	Tornillo de madera	Longitud L (mm)	DIN	Unidades por paquete
382160004	6	40	571	500
382164005	6	45	571	500
382160005	6	50	571	500
382160006	6	60	571	500
382160007	6	70	571	100
382160008	6	80	571	100
382160100	6	100	571	100
382180040	8	40	571	100
382180045	8	45	571	100
382180050	8	50	571	100
382180060	8	60	571	100
382180070	8	70	571	100
382180090	8	90	571	100
382180100	8	100	571	100
382180120	8	120	571	25
382180140	8	140	571	25
383010060	10	60	571	50
382110070	10	70	571	50
382110080	10	80	571	50
382110090	10	90	571	50
382110100	10	100	571	50
382110120	10	120	571	50
382110130	10	130	571	50
382110140	10	140	571	50

- ☑ material: acero
- ☑ galvanizado

TORNILLO DE MADERA - CABEZA SEMICIRCULAR - CON ROSCA A LO LARGO DE TODO EL TORNILLO, RANURA EN FORMA DE CRUZ

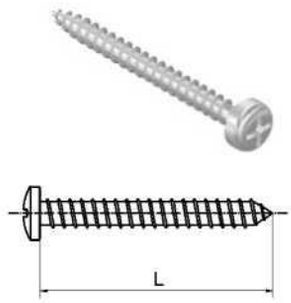

Número de pedido	Tornillo de madera	Longitud L (mm)	Unidades por paquete
382540040	4	40	200
382550050	5	50	200
382550060	5	60	200
382550070	5	70	200
382560040	6	40	200
382560045	6	45	200
382560050	6	50	200
382560060	6	60	200
382560070	6	70	200
382560080	6	80	200

- ☑ material: acero
- ☑ galvanizado

info@solida.cz +420465531059 www.solida.cz

ARANDELA DIN 125-A

Número de pedido	Interior Ø (mm)	Tamaño D (mm)	DIN	Unidades por paquete
331300006	6,4	12x1,6	125	100
331300008	8,4	16x1,6	125	100
331300010	10,5	20x2	125	100
331300012	13	24x2,5	125	100
331300017	17	30x3	125	100
331300021	21	37x3	125	100

- material: acero
- galvanizado

ARANDELA DENTADA DIN 6798

Número de pedido	M	DIN	Unidades por paquete
331306006	6	6798	100
331306008	8	6798	100
331306010	10	6798	100
331306012	12	6798	100
331306014	14	6798	100
331306016	16	6798	100
331306020	20	6798	100
331306024	24	6798	100

- material: acero
- galvanizado

ARANDELA DIN 440

Número de pedido	M	Tamaño D (mm)	DIN	Unidades por paquete
331304005	5	18x2	440	100
331304006	6	22x2	440	100
331304008	8	28x3	440	100
331304010	10	34x3	440	100
331304012	12	45x4	440	100
331304014	14	49x4	440	100
331304016	16	58x5	440	100
331304020	20	68x5	440	100

- material: acero
- galvanizado

ARANDELA FLEXIBLE DIN 7980

- material: acero
- galvanizado

Número de pedido	M	DIN	Unidades por paquete
331305006	6	7980	100
331305008	8	7980	100
331305010	10	7980	100
331305012	12	7980	100
331305014	14	7980	100
331305016	16	7980	100
331305020	20	7980	100

ARANDELA PARA VIGA

- material: acero
- galvanizado

Número de pedido	Interior Ø (mm)	Tamaño D (mm)	Unidades por paquete
331310825	8,5	27 x 2	100
331311025	10,3	27 x 2	100
331311408	8,5	ST 36,2 x 3	100
331311410	10,5	ST 40,0 x 3	100
331311412	12,5	ST 40,0 x 3	100

ARANDELA DE GRAN SUPERFICIE (DE CARROCERÍA)

- material: acero
- galvanizado

Número de pedido	Interior Ø (mm)	Tamaño D (mm)	Unidades por paquete
331320430	4,3	20 x 1,25	100
331320431	4,5	30 x 1,5	100
331320520	5,5	30 x 1,5	100
331320622	6,6	22 x 2,0	100
331320630	6,6	30 x 1,5	100
331320830	8,4	30 x 1,5	100
331321035	10,5	30 x 1,5	100
331321224	12,5	30 x 1,5	100

BROCAS SDS

- otras dimensiones a pedido

Número de pedido	M	Longitud total (mm)	Longitud de trabajo (mm)	Unidades por paquete
392406160	6	160	100	1
392406210	6	210	160	1
392406310	6	310	250	1
392408110	8	110	50	1
392408160	8	160	100	1
392408210	8	210	160	1
392410160	10	160	100	1
392410210	10	210	150	1
392410260	10	260	200	1
392414210	14	210	160	1
392418300	18	300	260	1
392420450	20	450	400	1

info@solida.cz +420465531059 www.solida.cz

BRIDA DE PLÁSTICO - ZIP TIE

Número de pedido	TIPO	Unidades por paquete
319625100	Brida 2,5x100 blanca	100
319625120	Brida 2,5x120 blanca	100
319625160	Brida 2,5x160 blanca	100
319625200	Brida 2,5x200 blanca	100
319635150	Brida 3,5x150 blanca	100
319635200	Brida 3,5x200 blanca	100
319635250	Brida 3,5x250 blanca	100
319635300	Brida 3,5x300 blanca	100
319635370	Brida 3,5x370 blanca	100
319648190	Brida 4,8x190 blanca	100
319648280	Brida 4,8x280 blanca	100
319648380	Brida 4,8x380 blanca	100
319648430	Brida 4,8x430 blanca	100
319725100	Brida 2,5x100 negra con UV	100
319725120	Brida 2,5x120 negra con UV	100
319725160	Brida 2,5x160 negra con UV	100
319725200	Brida 2,5x200 negra con UV	100
319735150	Brida 3,5x150 negra con UV	100
319735200	Brida 3,5x200 negra con UV	100
319735250	Brida 3,5x250 negra con UV	100
319735300	Brida 3,5x300 negra con UV	100
319735370	Brida 3,5x370 negra con UV	100
319748190	Brida 4,8x190 negra con UV	100
319748280	Brida 4,8x280 negra con UV	100
319748380	Brida 4,8x380 negra con UV	100
319748430	Brida 4,8x430 negra con UV	100

CADENA DE NUDOS

Número de pedido	TIPO	Capacidad de carga (kg)	M por paquete
3R05K2512	d2,2/t31/10 #74448	35	1

- material: acero
- galvanizado

CADENA SOLDADA CON ESLABONES CORTOS, , CON ESLABONES LARGOS DIN 5685

Número de pedido	TIPO	Capacidad de carga (kg)	M por paquete
3R085A002	DIN 5685-A d=2mm galvanizada #77003	30	30
3R085A003	DIN 5685-A d=3mm galvanizada #89562	70	30
3R085A004	DIN 5685-A d=4mm galvanizada #77010	125	30
3R085A005	DIN 5685-A d=5mm galvanizada #77013	195	30
3R085A006	DIN 5685-A d=6mm galvanizada #77016	290	30
3R085A008	DIN 5685-A d=8mm galvanizada #77022	500	30
3R085C002	DIN 5685-C d=2mm galvanizada #77025	30	30
3R085C003	DIN 5685-C d=3mm galvanizada #77028	70	30
3R085C004	DIN 5685-C d=4mm galvanizada #77031	125	30
3R085C005	DIN 5685-C d=5mm galvanizada #77034	195	30
3R085C006	DIN 5685-C d=6mm galvanizada #77037	290	30
3R085C008	DIN 5685-C d=8mm galvanizada #77043	500	30

- material: acero
- galvanizado

ESLABÓN GALVANIZADO DE CADENA RAPID

- material: acero
- galvanizado

Número de pedido	TIPO	Unidades por paquete
3R2000004	4mm RAPID galvanizado #42134	10
3R2000005	5mm RAPID galvanizado #42135	10
3R2000006	6mm RAPID galvanizado #42136	10
3R2000008	8mm RAPID galvanizado #42138	10

MOSQUETÓN DE BOMBEROS

- material: acero
- galvanizado

Número de pedido	TIPO	Unidades por paquete
3R2000550	5x50mm galvanizado #42090	50
3R2000551	6x60mm galvanizado #42091	50
3R2000552	7x70mm galvanizado #42092	50
3R2000553	8x80mm galvanizado #42093	50
3R2000554	9x90mm galvanizado #42094	25
3R2000555	10x100mm galvanizado #42095	25

GANCHO DE EMERGENCIA EN FORMA DE S

Número de pedido	TIPO	Unidades por paquete
3R2001610	1,6mm galvanizado #42154	100
3R2002010	2,0mm galvanizado #42155	100
3R2003010	3,0mm galvanizado #42157	100
3R2004010	4,0mm galvanizado #42159	100
3R2005010	5,0mm galvanizado #42160	100
3R2006010	6,0mm galvanizado #42161	100
3R2007010	7,0mm galvanizado #42162	50
3R2008010	8,0mm galvanizado #42163	50

- material: acero
- galvanizado

OJAL DE CABLE

Número de pedido	TIPO	Unidades por paquete
3R2069003	cable con un diámetro de 3mm, galvanizado #08861	50
3R2069004	cable con un diámetro de 4mm, galvanizado #08892	50
3R2069006	cable con un diámetro de 6mm, galvanizado #08886	50
3R2069008	cable con un diámetro de 8mm, galvanizado #08890	25

- material: acero
- galvanizado

info@solida.cz +420465531059 www.solida.cz

TORNILLOS DE TENSIÓN

Número de pedido	TIPO	Unidades por paquete
3R2050055	M5x70 galvanizado (ojo - gancho)	50
3R2050069	M6x110 galvanizado (ojo - gancho)	50
3R2050080	M8*110 galvanizado (ojo - gancho)	50
3R2050105	M10x125 galvanizado (ojo - gancho)	50
3R2050057	M5x70 galvanizado (ojo - ojo)	50
3R2050071	M6x110 galvanizado (ojo - ojo)	50
3R2050082	M8x110 galvanizado (ojo - ojo)	50
3R2050106	M10x125 galvanizado (ojo - ojo)	50
3R2051105	M5x70 galvanizado (gancho - gancho)	50
3R2051106	M6x110 galvanizado (gancho - gancho)	50
3R2051108	M8x110 galvanizado (gancho - gancho)	50
3R2051110	M10x125 galvanizado (gancho - gancho)	50

Ojo - gancho

Ojo - ojo

Gancho - gancho

- ☑ material: acero
- ☑ galvanizado

ABRAZADERA DE CABLE

Número de pedido	TIPO	Unidades por paquete
	Simple	
3R2060001	cable con un diámetro máx. de 1,5-3mm, galvanizado #8858	50
3R2060002	cable con un diámetro máx. de 4-5mm, galvanizado #8859	50
3R2060003	cable con un diámetro máx. de 6mm, galvanizado #77909	50
3R2060004	cable con un diámetro máx. de 7-8mm, galvanizado #8860	25
3R2060005	cable con un diámetro máx. de 9-10mm, galvanizado #08856	25
3R2060006	cable con un diámetro máx. de 11-13mm, galvanizado #8857	25
	Doble	
3R2065003	cable con un diámetro máx. de 3mm, galvanizado #89731	1
3R2065004	cable con un diámetro máx. de 4mm, galvanizado #89733	1
3R2065005	cable con un diámetro máx. de 5mm, galvanizado #89735	1
3R2065008	cable con un diámetro máx. de 8mm, galvanizado #89737	1

Simple

Doble

- ☑ material: acero
- ☑ galvanizado

CABLE DE ACERO EN 12385-4

Número de pedido	TIPO	M por paquete
3R2500000	diámetro1,25 mm 1x19 1770, MBL = 1450 N	200
3R2500001	diámetro1,5 mm 1x19 1770, MBL = 2100 N	200
3R2500002	diámetro 2mm 1x19 1770, MBL = 3 700 N	100
3R2500003	diámetro 3mm 1x19, 1770, MBL = 8 400 N	100
3R2500004	diámetro 4mm 1x19, 1770, MBL = 14 900 N	100
3R2500005	diámetro 5mm 1x19 1770, MBL = 23 200 N	100
3R2500007	diámetro 6mm 6x7-WSC 1770, MBL = 24 720 N	100

- ☑ material: acero
- ☑ galvanizado

ANCLA DE BLOQUEO

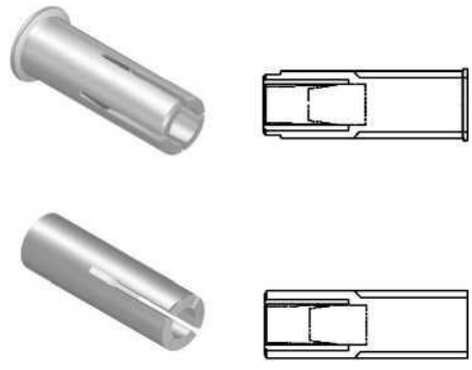

Número de pedido	TIPO	Ø de la broca (mm)	Mín. Profundidad del orificio perforado (mm)	Unidades por paquete
380501009	M8 con cuello	10	32	100
380510840	M8 x 40 con cuello	10	42	50
380501011	M10 con cuello	12	42	50
380501013	M12 con cuello	15	53	25
380501006	M6 sin cuello	8	30	100
380501008	M8 sin cuello	10	30	100
380501010	M10 sin cuello	12	42	100
380501012	M12 sin cuello	15	53	50
380510016	M16 sin cuello	20	70	50

- material: acero
- galvanizado
- Adecuada para hormigón B15
- Piedra natural con estructura sólida

ANCLA DE LATÓN

- material: latón
- adecuada para hormigón, losas de hormigón pretensado con núcleo hueco
- Piedra natural con estructura densa
- ladrillos macizos
- ladrillos macizos de arena-cal

Número de pedido	TIPO	Ø de la broca (mm)	Mín. Profundidad del orificio perforado (mm)	Unidades por paquete
380512005	M5	6	25	100
380512006	M6	8	28	100
380512008	M8	10	35	100
380512010	M10	12	40	100
380512012	M12	15	45	50
380512016	M16	18	60	25

HERRAMIENTA DE BLOQUEO PARA ANCLAS

- material: acero ennegrecido
- galvanizado

Número de pedido	TIPO	Unidades por paquete
380501106	para anclas M6	1
380501109	para anclas M8	1
380501110	para anclas M10	1
380501112	para anclas M12	1
380530016	para anclas M16	1

info@solida.cz +420465531059 www.solida.cz

ANCLA DE PERNO

Número de pedido	d (mm)	h1 (mm)	L (mm)	Tfix (mm)	T (Nm)	M	Fa,z (kN)	Fa,x (kN)	hef (mm)	Unidades por paquete
380700645	6	40	45	3	6	M6	2,4	1,4	30	100
380700655	6	45	55	10	6	M6	2,4	1,4	40	100
380700665	6	50	65	15	6	M6	2,4	1,4	40	100
380700685	6	50	85	35	6	M6	2,4	1,4	40	100
380700804	8	50	50	5	15	M8	3,4	2,8	45	50
380700805	8	60	60	10	15	M8	3,4	2,8	45	50
380700810	8	60	75	15	15	M8	3,4	2,8	45	50
380700830	8	60	90	30	15	M8	3,4	2,8	45	50
380700850	8	60	115	55	15	M8	3,4	2,8	45	50
380700899	8	60	165	105	15	M8	3,4	2,8	45	50
380701005	10	50	70	5	25	M10	5,6	4,6	50	50
380701015	10	70	90	20	25	M10	5,6	4,6	50	50
380701035	10	70	110	30	25	M10	5,6	4,6	50	50
380701050	10	70	125	50	25	M10	5,6	4,6	50	50
380701070	10	70	145	75	25	M10	5,6	4,6	50	50
380701100	10	70	175	100	25	M10	5,6	4,6	50	50
380710140	10	70	215	140	25	M10	5,6	4,6	50	50
380712083	12	70	85	7	50	M12	8,5	6,7	65	25
380712113	12	85	115	20	50	M12	8,5	6,7	65	25
380712128	12	85	130	40	50	M12	8,5	6,7	65	25
380712143	12	85	145	45	50	M12	8,5	6,7	65	25
380712179	12	85	180	100	50	M12	8,5	6,7	65	25
380712202	12	85	200	115	50	M12	8,5	6,7	65	25
380716100	16	90	100	15	100	M16	10,2	10,8	80	20
380716125	16	115	125	10	100	M16	10,2	10,8	80	20
380716145	16	115	145	30	100	M16	10,2	10,8	80	20

- d - diámetro de la broca
- h1- profundidad del orificio
- L - espesor total del material de anclaje
- Tfix - espesor máximo del material de anclaje
- T - par de apriete
- Fa,z - carga recomendada en tracción (hormigón)
- Fa,x - carga recomendada en corte (hormigón)

hef - profundidad mínima del orificio para el anclaje

- material: acero
- galvanizado
- hormigón prensado C20/25 a C50/60

TORNILLO DE HORMIGÓN

Número de pedido	TIPO	Unidades por paquete
385690010	Tornillo autorroscante para hormigón 6x35 tornillo M8x19	1
385690011	Tornillo autorroscante para hormigón 6x55 tornillo M8x19	1
38569012	Tornillo autorroscante para hormigón 6x55 tornillo M8/M10	1
385690013	Tornillo autorroscante para hormigón 6x35 tornillo M8/M10	1

- material: acero
- galvanizado
- Hormigón C12/15
- Albañilería con estructura densa
- Materiales completos de construcción

SOLIDA
UPEVŇOVACÍ SYSTÉMY

TACOS DE EXPANSIÓN

- material: PA-Nylon
- adecuado para materiales macizos de construcción
- hormigón, ladrillos macizos, ladrillos macizos de arena-cal, bloques macizos de hormigón aireado, bloques huecos de hormigón, etc.

Número de pedido	TIPO	Ø de la broca (mm)	Mín. Profundidad del orificio perforado (mm)	Unidades por paquete
380100006	Taco de expansión NYLON 6	6	38	100
380100008	Taco de expansión NYLON 8	8	50	100
380100010	Taco de expansión NYLON 10	10	62	100
380100012	Taco de expansión NYLON 12	12	72	100
380100014	Taco de expansión NYLON 14	14	86	50

- material: PA-Nylon
- Producto de la empresa fischer
- Taco de expansión de nylon para cualquier material de construcción, ideal para materiales huecos

Número de pedido	TIPO	Ø de la broca (mm)	Mín. Profundidad del orificio perforado (mm)	Unidades por paquete
381205030	Taco de expansión NYLON UX 5X30	5	40	100
381206035	Taco de expansión NYLON UX 6X35	6	45	100
381208050	Taco de expansión NYLON UX 8X50	8	60	100
381210060	Taco de expansión NYLON UX 10X60	10	75	100
381212070	Taco de expansión NYLON UX 12X70	12	85	100
381214075	Taco de expansión NYLON UX 5X30	14	95	100

- material: PA-Nylon
- adecuado para materiales de construcción macizos y huecos

Número de pedido	TIPO	Ø de la broca (mm)	Mín. Profundidad del orificio perforado (mm)	Unidades por paquete
380200106	Taco de expansión TX-PA 6	6	38	100
380200108	Taco de expansión TX-PA 8	8	50	100
380200110	Taco de expansión TX-PA 10	10	62	100
380200112	Taco de expansión TX-PA 12	12	72	100

Número de pedido	TIPO	Ø de la broca (mm)	Profundidad mínima del orificio perforado	Unidades por paquete
380120006	Taco de expansión 6 mm (negro, set de 10 unidades)	6	38	10
380120008	Taco de expansión 8 mm (negro, set de 10 unidades)	8	50	10
380120010	Taco de expansión 10 mm (negro, set de 10 unidades)	10	62	10
380120012	Taco de expansión 12 mm (negro, set de 10 unidades)	12	72	10
380120014	Taco de expansión 14 mm (negro, set de 10 unidades)	14	86	10

- material: PE - LITEN
- adecuado para materiales macizos de construcción

Número de pedido	TIPO	Ø de la broca (mm)	Profundidad mínima del orificio perforado (mm)	Unidades por paquete
380900006	Taco de expansión 6 mm (blanco, set de 10 unidades)	6	38	10
380900008	Taco de expansión 8 mm (blanco, set de 10 unidades)	8	50	10
380900010	Taco de expansión 10 mm (blanco, set de 10 unidades)	10	62	10
380900012	Taco de expansión 12 mm (blanco, set de 10 unidades)	12	72	10

info@solida.cz +420465531059 www.solida.cz

TACOS DE EXPANSIÓN

Número de pedido	TIPO	Ø de la broca (mm)	Longitud del taco de expansión (mm)	Unidades por paquete
380190106	Taco de expansión de 6 mm (cuadrado)	6	30	100
380190108	Taco de expansión de 8 mm (cuadrado)	8	40	100
380190110	Taco de expansión de 10 mm (cuadrado)	10	50	100
380190112	Taco de expansión de 12 mm (cuadrado)	12	60	100

- material: PA - Nylon
- adecuado para materiales macizos de construcción

Número de pedido	TIPO	Ø de la broca (mm)	Profundidad mínima del orificio perforado a través del objeto fijado (mm)	Unidades por paquete
383010640	Taco de expansión clavable 6x40 FZM6	6	50	100
380446105	Taco de expansión clavable 6x50 M6	6	60	100

- material: PA-Nylon

Número de pedido	TIPO	Ø de la broca (mm)	Profundidad mínima del orificio perforado a través del objeto fijado (mm)	Unidades por paquete
380410540	Taco de expansión clavable 5x40, avellanado	5	50	100
380410550	Taco de expansión clavable 5x50, avellanado	5	60	100
380410635	Taco de expansión clavable 6x35, avellanado	6	45	100
380410640	Taco de expansión clavable 6x40, avellanado	6	50	100
380410650	Taco de expansión clavable 6x50, avellanado	6	60	100
380410660	Taco de expansión clavable 6x60, avellanado	6	70	100
380410680	Taco de expansión clavable 6x80, avellanado	6	90	100
380410860	Taco de expansión clavable 8x60, avellanado	8	70	100
380410880	Taco de expansión clavable 8x80, avellanado	8	90	100
380418100	Taco de expansión clavable 8x100, avellanado	8	110	100

- material: PA-Nylon
- Concreto,
- Ladrillo quemado macizo
- Piedra natural
- Bloques macizos de hormigón ligero
- Planchas de yeso-cartón

Número de pedido	TIPO	Ø de la broca (mm)	Longitud del taco de expansión (mm)	Unidades por paquete
380480613	Taco metálico de expansión para materiales huecos M6/diámetro 10 6x(7-15)/37mm	13	37	100
380480616	Taco metálico de expansión para materiales huecos M6/diámetro10 6x(10-21)/50mm	13	50	100
380480624	Taco metálico de expansión para materiales huecos M6/diámetro10 6x(20-34)/65mm	13	65	100
380480638	Taco metálico de expansión para materiales huecos M6/diámetro 10 6x(38-50)/80mm	13	80	100
380480816	Taco metálico de expansión para materiales huecos M8/diámetro 12 8x(10-21)/55mm *	13	55	100
380480832	Taco metálico de expansión para cavidades M8/diámetro 12 8x(25-34)/65mm *	13	65	100

- material: acero
- * con tornillo métrico
- todos los materiales del páneles

TACOS DE EXPANSIÓN

Número de pedido	TIPO	Ø del tornillo (mm)	Longitud del taco de expansión (mm)	Unidades por paquete
380600632	Taco de expansión 6*32	5-6	32	100
380600838	Taco de expansión 8*38	6-8	38	100
380600860	Taco de expansión 8*60	6-8	60	50
380601060	Taco de expansión 10*60	8-10	60	50

- material: acero
- galvanizado
- usar con materiales tipo Ytong

Número de pedido	TIPO	Tamaño (mm)	Ø del tornillo de madera (mm)	Unidades por paquete
383010350	Tacos de expansión Turbo para yeso-cartón, hechos de nylon	10x35	3,5-4	100
383010351	Taco de expansión metálico Turbo, aleación de zinc	10x35	3,5-4	100

- material: Nylon / aleación de zinc
- Planchas de yeso-cartón

Número de pedido	TIPO	Ø de la broca (mm)	Longitud máx. (mm)	Unidades por paquete
383010544	Taco de expansión abatible con gancho M4	14	M4x80	25
383010545	Taco de expansión plegable con gancho M5	16	M5x90	25
383010646	Taco de expansión plegable con gancho M6	16	M6x100	25
383010547	Taco de expansión abatible con ojo M4, para materiales huecos	14	M4x80	25
383010548	Taco de expansión plegable con ojo M5, para cavidades	16	M5x90	25
383010549	Taco de expansión abatible con ojo M6, para materiales huecos	16	M6x100	10
383010550	Taco de expansión abatible con tornillo M4, para materiales huecos	14	M4x100	25
383010551	Taco de expansión plegable con tornillo M5, para cavidades	16	M5x90	25
383010552	Taco de expansión abatible con tornillo M6, para materiales huecos	16	M6x100	25
381081001	Taco de expansión metálico abatible (con resorte) M8 x 100, barra de rosca	20	M8x100	1
381081002	Taco de expansión metálico inclinable (con brazo) M8 x 100, con gancho	20	M8x100	1
381081004	Taco de expansión metálico inclinable (con brazo) M8 x 100, con gancho	20	M8x100	1
381081010	Taco de expansión inclinable metálico (con brazo) M10, barra de rosca	30	M10x180	1

- material: acero
- galvanizado
- fijación de materiales de páneles para materiales huecos

info@solida.cz +420465531059 www.solida.cz

ESPACIADORES PARA MEDIDORES DE GAS

Número de pedido	TIPO	Rango L (mm)	Diámetro interior del estribo (mm)	Para tuberías	Unidades por paquete
350125001	Espaciador plano 1" 250 largo	100-150-200	42		25
350125054	Espaciador plano 5/ 4" 250 largo	100-150-200	52		25
350210001	Espaciador plano 1" 100 corto	100	42		50
350210054	Espaciador plano 5/ 4" 100 corto	100	52		50
350324001	Espaciador de ajuste 1" largo	200 - 240		1"	25
350324054	Espaciador de ajuste 5/ 4" largo	200 - 240		5/4"	25
350410001	Espaciador de ajuste 1" corto	85 - 105		1"	50
350410054	Espaciador de ajuste 5/ 4" corto	85 - 105		5/4"	50

Espaciador de ajuste largo

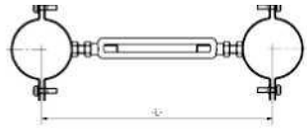

Espaciador plano largo

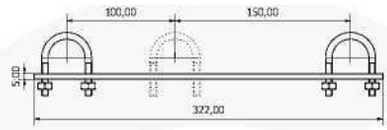

Espaciador de ajuste corto

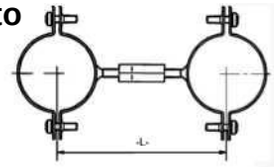

Espaciador plano corto

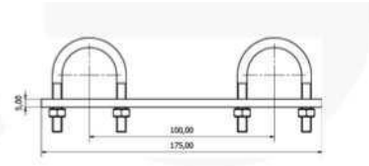

- material: acero
- galvanizado

ESPACIADOR DE ESTABILIZACIÓN PARA MEDIDOR DE GAS

Número de pedido	TIPO	Paso (mm)	Para tuberías	Unidades por paquete
350500001	para medidor de gas de 3 roscas	250	1"	8
350500002	para medidor de gas de 4 roscas	250	1"	8

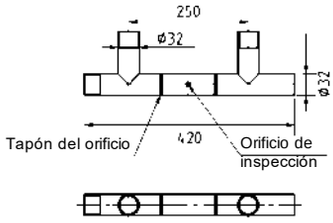

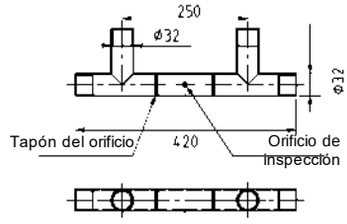

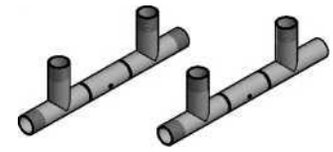

- material: acero
- sin tratamiento superficial

KIT DE TORNILLOS PARA EL MONTAJE DEL WC Y BIDÉS

Número de pedido	TIPO	Tamaño del tornillo (mm)	Unidades (kit) por paquete
360167015	Kit para el montaje del WC 6x70 blanco	6x70	100
360168015	Kit para la fijación del WC 6x80 blanco	6x80	100

- ☑ material: acero
- ☑ galvanizado
- ☑ Tacos de expansión: PA 6 - nylon color azul, negro

Composición del conjunto:

2x Tornillo con cabeza hexagonal
2x tacos de expansión de nylon
2x arandelas para tornillos de madera
2x tapas para la cabeza del tornillo de madera
1x bolsa de plástico

KIT DE TORNILLOS PARA EL MONTAJE DE URINARIOS, BIDÉS DE PARED Y WC

Número de pedido	TIPO	Tamaño del tornillo (mm)	Unidades (kit) por paquete
360310120	Kit para el montaje del urinario M10*120 blanco	M10x120	100
360310140	Kit para la fijación del urinario M10*140 blanco	M10x140	100

- ☑ material: acero
- ☑ galvanizado
- ☑ Tacos de expansión: PA 6 - nylon color azul, negro

Composición del kit:

2x tornillos combi
2x tacos de expansión de nylon
2x arandelas de plástico
2x tapones de plástico
2x tuercas M10
2x arandelas de acero DIN 125
1x bolsa de plástico

KIT DE TORNILLOS PARA EL MONTAJE DE LAVABOS

Número de pedido	TIPO	Tamaño del tornillo (mm)	Unidades (kit) por paquete
360208120	Kit para la fijación de lavabos 8x120	M8x120	100
360210122	Kit para la fijación de lavabos 10x120	M10x120	100
360210140	Kit para la fijación de lavabos 10x140	M10x140	100

- ☑ material: acero
- ☑ galvanizado. Taco de expansión: PA 6 - nylon color azul, negro

Composición del kit:

2x tornillos combi
2x tacos de expansión de nylon
2x arandelas de plástico
2x tuercas M10 (M8)
2x arandelas de acero DIN 125
1x bolsa de plástico

info@solida.cz +420465531059 www.solida.cz

KIT PARA EL MONTAJE DE WC Y BIDÉS

Número de pedido	TIPO	Tamaño del tornillo (mm)	Unidades (kit) por paquete
360712140	Kit para el montaje de la caldera M12*140 D14 NY	M12x140	50
360712180	Kit para el montaje de la caldera M12*180 con taco largo 16*140	M12x180	50

Composición del kit:

2x tornillos combi
2x tacos de expansión de nylon
2x tuercas M12
2x arandelas de acero de área grande
1x bolsa de plástico

- material: acero
- galvanizado
- Tacos de expansión: PA 6 - nylon color azul, negro

KIT PARA EL MONTAJE DE LAVABOS Y CALDERAS SOBRE LA PARED

Número de pedido	TIPO	Tamaño del tornillo (mm)	Unidades (kit) por paquete
360408120	Kit para el montaje de lavabos sobre la pared M8*120 (arandela de plástico)	M8x120	50
360410120	Kit para el montaje de lavabos sobre la pared M10*120 (arandela de plástico)	M10x120	50
360508120	Kit de caldera a través de la pared M8*120	M8x120	50
360510120	Kit de caldera a través de la pared M10*120	M10x120	50

Composición del kit para el lavabo:

2x accesorios de fijación a través de la pared (M8 o M10)
2x tuercas M8 o M10
2x arandelas de plástico
2x arandelas de acero
1x bolsa de plástico

Composición del kit para la caldera:

2x accesorios de fijación a través de la pared (M8 / M10)
2x tuercas M10, M8
2x arandelas de acero
1x bolsa de plástico

- material: acero
- galvanizado

ENSAMBLAJE DE LA MÉNSULA

Número de pedido	TIPO	Unidades por paquete
334012200	Ensamblaje de la ménsula 27/18 x 200, D10 NY	1
334012300	Ensamblaje de la ménsula 27/18 x 300, D10 NY	1

- material: acero
- galvanizado

Composición del ensamblaje:

1x ménsula 27/18 - 200 mm
2x ensamblajes 27/18-28/30 M8x50mm
2x tornillos de madera DIN 571 8x60
2x arandelas de acero DIN 125A
2x tacos de expansión de nylon
1x tapa extraíble 27/18
1x bolsa de plástico

Composición del ensamblaje:

1x ménsula 27/18 - 300 mm
3x ensamblajes 27/18-28/30 M8x50mm
2x tornillos de madera DIN 571 8x60
2x arandelas de acero DIN 125A
2x tacos de expansión de nylon
1x tapa extraíble 27/18
1x bolsa de plástico

KIT PARA EL MONTAJE DEL VASO DE EXPANSIÓN

Número de pedido	TIPO	Unidades por paquete
399040003	Kit para la fijación de un vaso de expansión con correa W2 de 50-570 mm, taco plástico de expansión PA.	1
390050570	Maxispona W2 50-570 mm - galvanizada (vaso de expansión)	1
399040050	Soporte del expansor con inserto de amortiguación	1
	Soporte del expansor extensible	
399040051	Soporte del expansor extensible de 3/4"+ accesorios	1
399040052	Soporte del expansor extensible de 1"+ accesorios	1

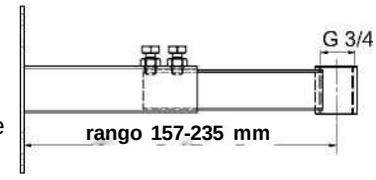

Composición del kit:

1x soporte para el expansor con inserto de goma
1x Maxispona W2 50-570 mm - V2A
4x tacos de expansión de nylon
4x tornillos DN 571 - 6 x 60
4x arandela DIN 440 - 6,6 x 22 mm

Capacidad de carga:

máx. 70 kg

- material: acero
- galvanizado
- Soporte del expansor extensible para recipientes a presión 4-35 litros con acoplador de 3/4" y 1", capacidad máxima de carga 70 kg

Contenido del soporte para el expansor extensible:

1x soporte para el expansor extensible
4x tacos de expansión de nylon
4x tornillos DN 571 - 6 x 60
4x arandela DIN 440 - 6,6 x 22 mm

info@solida.cz +420465531059 www.solida.cz

MALTA QUÍMICA

Número de pedido	TIPO	Unidades por paquete
381650301	Mortero químico metacrílico - alto rendimiento 380 ml	1
381650300	Mortero químico metacrílico - alto rendimiento 280 ml	1
381660000	Boquilla mezcladora para mortero químico MN1	1

TAMIZ DE PLÁSTICO PARA MORTERO QUÍMICO

Número de pedido	Ø exterior (mm)	Longitud (mm)	Adecuado para M	Unidades por paquete
381611050	10	50	M6	10
381611250	12	50	M8	6
381611380	15	80	M8 / M10	6
381611390	16	130	M8 / M10 / M12	4
381611685	16	85	M8 / M10 / M12	1
381611885	20	85	M12 / M14 / M16	1

PISTOLA DE APLICACIÓN

Número de pedido	TIPO	Unidades por paquete
381650305	para mortero químico 380 ml (Profi)	1
381650304	para mortero químico 280 ml	1

ACCESORIO DE MONTAJE SOBRE LA PARED

Número de pedido	TIPO	Tamaño del tornillo - tuerca	Tamaño del pie (mm)	Unidades por paquete
360710121	Accesorio de fijación a través de la pared M8 x 120	M8x120	40x40x2,5	50
360710122	Accesorio de fijación a través de la pared M10 x 120	M10x120	40x40x2,5	50
360710123	Accesorio de fijación a través de la pared M10	M10	40x40x2,5	50
360710124	Accesorio de fijación a través de la pared M8	M8	40x40x2,5	50

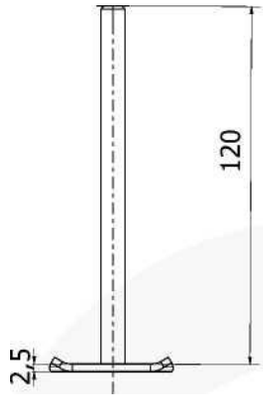

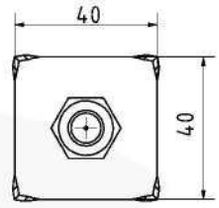

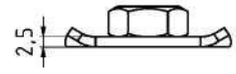

- ☑ material: acero
- ☑ galvanizado

MARCADO DE TUBERÍAS - ETIQUETA DESCRIPTIVA M8

Número de pedido	TIPO	Unidades por paquete
370100009	Etiqueta descriptiva M8 completa (etiqueta, pegatina, cubierta de plástico)	50
370100010	Pegatina (de repuesto) para etiqueta descriptiva	1

BOMBA Y CEPILLO PARA LIMPIAR ORIFICIOS

Número de pedido	TIPO	Unidades por paquete
381660016	Cepillos para la limpieza de orificios 17 y 30 mm	2
381660030	Bomba para limpiar orificios	1

info@solida.cz +420465531059 www.solida.cz

SOLIDA

UPEVŇOVACÍ SYSTÉMY

PRODUCTOS DE ACERO INOXIDABLE

página: 59. - 69.

FABRICANTE CHECO DE SISTEMAS DE FIJACIÓN

www.solida.cz

SOLIDA
UPEVŇOVACÍ SYSTÉMY

ABRAZADERA *CON DOS TORNILLOS V2A-AISI304, V4A - AISI316*

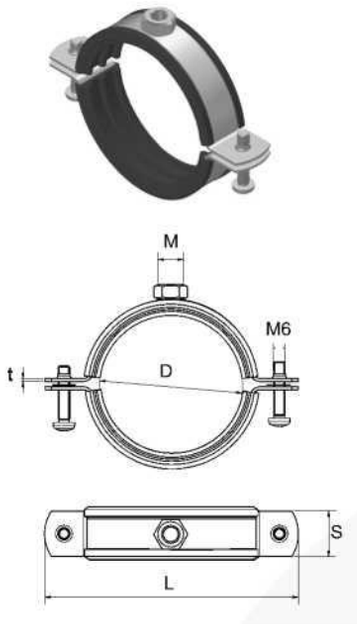

Número de pedido V2A	Número de pedido V4A	Ø D (mm)	L (mm)	M	Sxt (mm)	Unidades por paquete
315001216	315101216	12 - 16	56	M8	20 x 1,2	100
315001719	315101719	17 - 19	59	M8	20 x 1,2	100
315002023	315102023	20 - 25	62	M8	20 x 1,2	100
315002530	315102530	26 - 30	68	M8	20 x 1,2	100
315003138	315103138	31 - 38	78	M8	20 x 1,2	100
315004046	315104046	40 - 46	88	M8	20 x 1,2	100
315004853	315104853	48 - 53	96	M8	20 x 1,2	50
315005459	315105459	54 - 59	101	M8	20 x 1,2	50
315006064	315106064	60 - 64	111	M8	20 x 1,2	50
315006771	315106771	67 - 71	116	M8	20 x 1,2	50
315007278	315107278	72 - 78	127	M10	25 x 1,5	50
315008186	315108186	81 - 86	138	M10	25 x 1,5	50
315008792	315108792	87 - 92	145	M10	25 x 1,5	50
315009510	315109510	95 - 103	156	M10	25 x 1,5	50
315101106	315111106	102 - 116	170	M10	25 x 2,0	50
315101121	315112112	121 - 127	185	M10	25 x 2,0	25
315101133	315113942	133 - 141	201	M10	25 x 2,0	25
315101159	315116468	159 - 168	230	M10	25 x 2,0	25

- ☑ material: acero inoxidable A2,
- ☑ A4 EPDM inserto de aislamiento acústico

ABRAZADERA *CON DOS TORNILLOS V2A-AISI 304 SIN INSERTO DE AMORTIGUACIÓN*

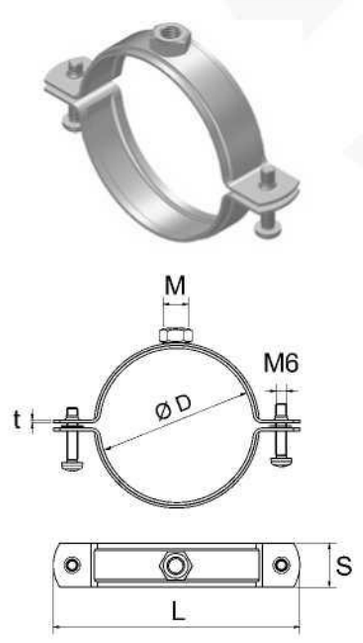

Número de pedido	Ø D (mm)	M	L (mm)	Sxt (mm)	Fa,z (N)	Unidades por paquete
315300015	24 - 28	M8	56	20 x 1,25	800	100
315300018	29 - 31	M8	59	20 x 1,25	800	100
315300022	32 - 35	M8	62	20 x 1,25	800	100
315300028	37 - 42	M8	68	20 x 1,25	800	100
315300035	43 - 50	M8	78	20 x 1,25	800	100
315300040	52 - 58	M8	88	20 x 1,25	2100	100
315300047	60 - 66	M8	96	20 x 1,25	2100	50
315300054	66 - 71	M8	101	20 x 1,25	2100	50
315300060	72 - 76	M8	111	20 x 1,5	2500	50
315300070	79 - 83	M10	116	20 x 1,5	2500	50
315300075	84 - 90	M10	127	25 x 1,5	2500	50
315300081	93 - 98	M10	138	25 x 1,5	2500	50
315300091	99 - 104	M10	145	25 x 1,5	2500	50
315300100	105 - 113	M10	156	25 x 1,5	2500	50
315300111	114 - 128	M10	170	25 x 2,0	3000	50
315300125	131 - 137	M10	185	25 x 2,0	3000	50
315300140	143 - 151	M10	201	25 x 2,0	3000	25
315300160	169 - 178	M10	230	25 x 2,0	3000	25
315300220	220 - 229	M10	283	25 x 2,0	3000	12

- ☑ material: acero inoxidable A2,

info@solida.cz +420465531059 www.solida.cz

ABRAZADERAS ***PARA TUBOS DE VENTILACIÓN A2***

Número de pedido	Ø D (mm)	L (mm)	Carga máx. en N	M	Sxt (mm)	Unidades por paquete
318002080	80	130	600	M8/M10	25x1,5	50
318002090	90	140	600	M8/M10	25x1,5	50
318002101	100	150	600	M8/M10	25x1,5	50
318002112	112	162	600	M8/M10	25x1,5	25
318002126	125	175	600	M8/M10	25x1,5	25
318002141	140	190	600	M8/M10	25x1,5	25
318002151	150	200	600	M8/M10	25x1,5	25
318002161	160	210	600	M8/M10	25x1,5	25
318002182	180	230	600	M8/M10	25x1,5	25
318002201	200	250	600	M8/M10	25x1,5	25
318002226	224	274	600	M8/M10	25x1,5	25
318002251	250	300	600	M8/M10	25x2,0	25
318002281	280	330	600	M8/M10	25x2,0	25
318002301	300	350	600	M8/M10	25x2,0	15
318002317	315	365	600	M8/M10	25x2,0	15
318002357	355	405	600	M8/M10	25x2,0	10
318002401	400	450	600	M8/M10	25x2,0	10
318002452	450	500	800	M8/M10	25x2,0	1
318002502	500	550	800	M8/M10	25x2,0	1
318002562	560	610	800	M8/M10	25x2,0	1
318002600	600	650	800	M8/M10	25x2,0	1
318002632	630	680	800	M8/M10	25x2,0	1
318002710	710	760	800	M8/M10	25x2,0	1
318002801	800	850	800	M10	25x2,0	1

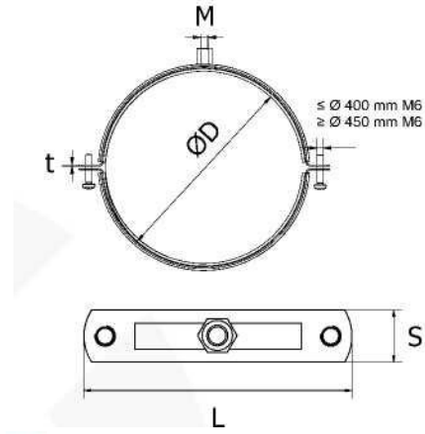

- material: acero inoxidable A2
- inserto de amortiguación sonora EPDM

ESTRIBO ***DE ACERO CIRCULAR A2***

Número de pedido	Ø D (mm)	D	M	L1 (mm)	La (mm)	Unidades por paquete
322402710	18	10	M6	25	58	1
322402715	21,3	15	M6	30	56	1
322402720	26,9	20	M6	34	61	1
322402725	33,7	25	M6	40	69	1
322402732	42,4	32	M8	52	80	1
322402740	44,5	40	M8	55	81	1
322402741	48,3	40	M8	56	85	1
322402750	52	50	M8	68	90	1
322402755	60,3	50	M8	70	95	1
322402765	70	65	M8	80	106	1
322402780	85	80	M10	98	125	1
322402781	88,9	80	M10	100	128	1
322402811	104	100	M10	115	165	1
322402816	114,3	100	M10	125	164	1
322402825	129	125	M10	143	168	1
322402830	139,7	125	M10	150	183	1
322402850	154	150	M12	170	223	1
322402855	168,3	150	M12	184	235	1

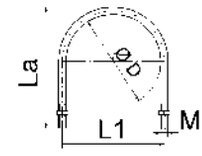

- material: acero inoxidable A2

ABRAZADERA MASIV CON GOMA M12 A2

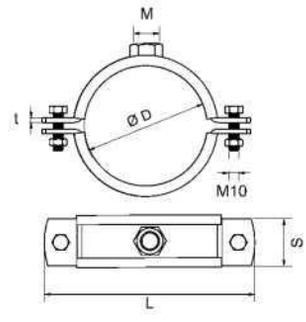

Número de pedido	Ø D (mm)	M	L (mm)	Sxt (mm)	Fa,z (N)	Unidades por paquete
317970046	40 - 46	M12	131	40x4	9500	1
317970053	48 - 53	M12	138	40x4	9500	1
317970064	60 - 64	M12	149	40x4	9500	1
317970071	67 - 71	M12	157	40x4	9500	1
317970078	72 - 78	M12	165	40x4	9500	1
317970092	87 - 92	M12	170	40x4	9500	1
317970118	108 - 118	M12	210	40x4	9500	1
317970130	125 - 130	M12	227	40x4	9500	1
317970137	133 - 137	M12	228	40x4	9500	1
317970144	138 - 144	M12	245	40x4	9500	1
317970165	159 - 165	M12	260	40x4	9500	1
317970170	164 - 170	M12	272	40x4	9500	1
317970188	182 - 188	M12	275	40x4	9500	1
317970203	193 - 203	M12	300	40x4	9500	1
317970214	208 - 214	M12	300	40x4	9500	1
317970224	217 - 224	M12	310	40x4	9500	1
317970254	244 - 254	M12	345	40x4	9500	1
317970277	267 - 277	M12	365	40x4	9500	1
317970282	278 - 282	M12	380	40x4	9500	1
317970318	313 - 318	M12	420	40x4	9500	1
317970326	320 - 326	M12	415	40x4	9500	1
317970360	353 - 360	M12	455	40x4	9500	1

- ☑ material: acero inoxidable A2
- ☑ inserto de amortiguación acústica: EPDM
- ☑ se puede fabricar con arandelas M16
- ☑ se puede fabricar según los deseos del cliente

ABRAZADERA MASIV CON DOS TORNILLOS M12 A2 SIN INSERTO DE AMORTIGUACIÓN

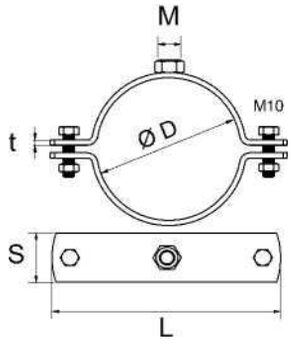

Número de pedido	Ø D (mm)	M	L (mm)	Sxt (mm)	Fa,z (N)	Unidades por paquete
317971078	72 - 78	M12	165	40x4	9500	1
317971092	87 - 92	M12	170	40x4	9500	1
317971118	108 - 118	M12	210	40x4	9500	1
317971130	125 - 130	M12	227	40x4	9500	1
317971137	133 - 137	M12	228	40x4	9500	1
317971165	159 - 165	M12	260	40x4	9500	1
317971170	164 - 170	M12	272	40x4	9500	1
317971188	182 - 188	M12	275	40x4	9500	1
317971203	193 - 203	M12	300	40x4	9500	1
317971214	208 - 214	M12	300	40x4	9500	1
317971224	217 - 224	M12	310	40x4	9500	1
317971277	267 - 277	M12	365	40x4	9500	1
317971282	278 - 282	M12	380	40x4	9500	1
317971318	313 - 318	M12	420	40x4	9500	1
317971326	320 - 326	M12	415	40x4	9500	1
317971360	353 - 360	M12	455	40x4	9500	1

- ☑ material: acero inoxidable A2
- ☑ se puede fabricar con arandelas M16
- ☑ se puede fabricar según los deseos del cliente

info@solida.cz +420465531059 www.solida.cz

ABRAZADERA MASIV CON GOMA M12 A4

Número de pedido	Ø D (mm)	M	L (mm)	Sxt (mm)	Fa,z (N)	Unidades por paquete
317972046	40 - 46	M12	131	40x4	9500	1
317972053	48 - 53	M12	138	40x4	9500	1
317972064	60 - 64	M12	149	40x4	9500	1
317972071	67 - 71	M12	157	40x4	9500	1
317972078	72 - 78	M12	165	40x4	9500	1
317972092	87 - 92	M12	170	40x4	9500	1
317972118	108 - 118	M12	210	40x4	9500	1
317972130	125 - 130	M12	227	40x4	9500	1
317972137	133 - 137	M12	228	40x4	9500	1
317972144	138 - 144	M12	245	40x4	9500	1
317972165	159 - 165	M12	260	40x4	9500	1
317972170	164 - 170	M12	272	40x4	9500	1
317972188	182 - 188	M12	275	40x4	9500	1
317972203	193 - 203	M12	300	40x4	9500	1
317972214	208 - 214	M12	300	40x4	9500	1
317972224	217 - 224	M12	310	40x4	9500	1
317972254	244 - 254	M12	345	40x4	9500	1
317972277	267 - 277	M12	365	40x4	9500	1
317972282	278 - 282	M12	380	40x4	9500	1
317972318	313 - 318	M12	420	40x4	9500	1
317972326	320 - 326	M12	415	40x4	9500	1
317972360	353 - 360	M12	455	40x4	9500	1

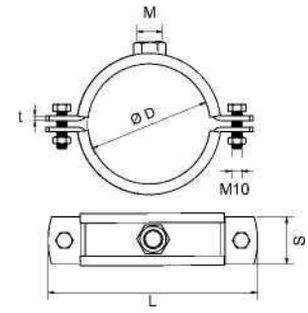

- material: acero inoxidable A4
- inserto de amortiguación acústica: EPDM
- se puede fabricar con arandelas M16
- se puede fabricar según los deseos del cliente

ABRAZADERA MASIV CON DOS TORNILLOS M12 A4 SIN INSERTO DE AMORTIGUACIÓN

Número de pedido	Ø D (mm)	M	L (mm)	Sxt (mm)	Fa,z (N)	Unidades por paquete
317973078	72 - 78	M12	165	40x4	9500	1
317973092	87 - 92	M12	170	40x4	9500	1
317973118	108 - 118	M12	210	40x4	9500	1
317973130	125 - 130	M12	227	40x4	9500	1
317973137	133 - 137	M12	228	40x4	9500	1
317973165	159 - 165	M12	260	40x4	9500	1
317973170	164 - 170	M12	272	40x4	9500	1
317973188	182 - 188	M12	275	40x4	9500	1
317973203	193 - 203	M12	300	40x4	9500	1
317973214	208 - 214	M12	300	40x4	9500	1
317973224	217 - 224	M12	310	40x4	9500	1
317973277	267 - 277	M12	365	40x4	9500	1
317973282	278 - 282	M12	380	40x4	9500	1
317973318	313 - 318	M12	420	40x4	9500	1
317973336	320 - 326	M12	415	40x4	9500	1
317973360	353 - 360	M12	455	40x4	9500	1

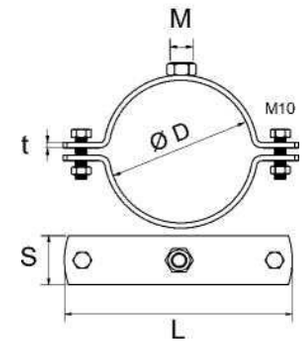

- material: acero inoxidable A4
- se puede fabricar con arandelas M16
- se puede fabricar según los deseos del cliente

SOLIDA
UPEVŇOVACÍ SYSTÉMY

MÉNSULA 27/18x1.20 mm A2

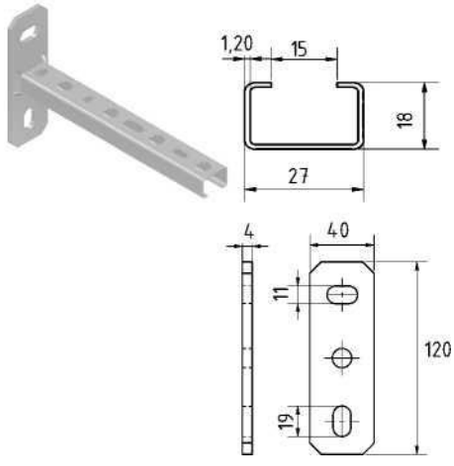

Número de pedido	L (mm)	Tamaño del pie de la ménsula (mm)	Espesor del material	Unidades por paquete
332527200	200	120x40x4	1,2	20
332527300	300	120x40x4	1,2	20
332527500	500	120x40x4	1,2	10
332527600	600	120x40x4	1,2	1

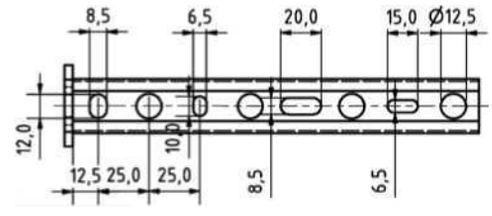

☑ material: acero inoxidable A2

MÉNSULA 28/30x1,5 mm A2

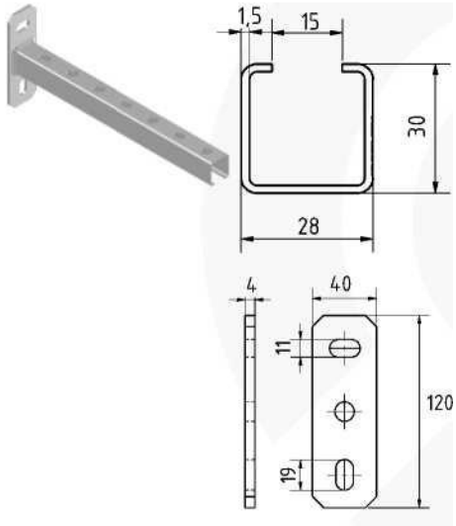

Número de pedido	L (mm)	Tamaño del pie de la ménsula (mm)	Espesor del material	Unidades por paquete
332528200	200	120x40x4	1,5	10
332528300	300	120x40x4	1,5	10
332528440	440	120x40x4	1,5	10
332528500	500	120x40x4	1,5	10
332528600	600	120x40x4	1,5	1
332528750	750	120x40x4	1,5	1
332528900	900	120x40x4	1,5	1

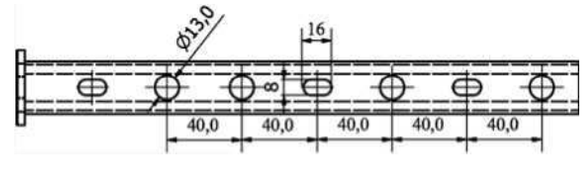

☑ material: acero inoxidable A2

MÉNSULA 38/40x2mm A2

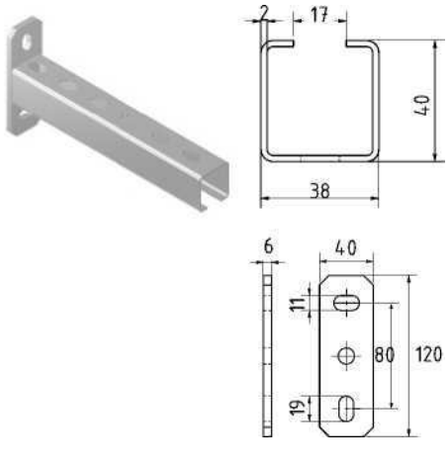

Número de pedido	L (mm)	Tamaño del pie de la ménsula (mm)	Espesor del material	Unidades por paquete
332538200	200	120x40x4	2	10
332538300	300	120x40x4	2	10
332538400	400	120x40x4	2	7
332538500	500	120x40x4	2	7
332538600	600	120x40x4	2	1
332538700	700	120x40x4	2	1
332538750	750	120x40x4	2	1
332538800	800	120x40x4	2	1
332538900	900	120x40x4	2	1
332538950	950	120x40x4	2	1

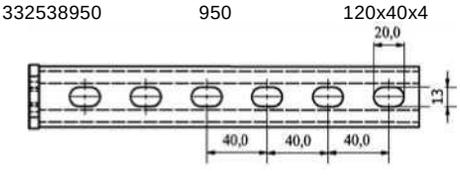

☑ material: acero inoxidable A2

info@solida.cz +420465531059 www.solida.cz

VIGA 27/18x1.20 mm V2A

Número de pedido	L (mm)	t (mm)	Unidades por paquete
349527182	2000	1,2	1
349527183	3000	1,2	1
349527186	6000	1,2	1

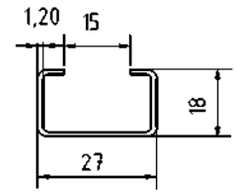

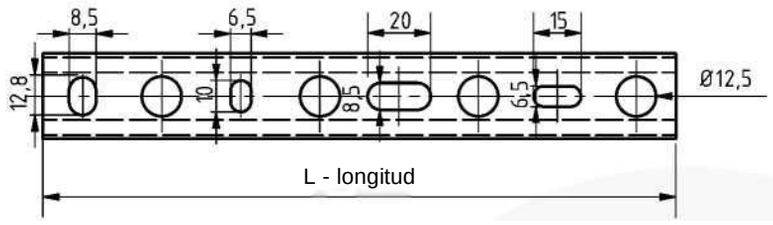

☑ material: acero inoxidable A2

VIGA 28/30x1,5 mm V2A

Número de pedido	L (mm)	t (mm)	Unidades por paquete
349528302	2000	1,5	1
349528303	3000	1,5	1
349528306	6000	1,5	1

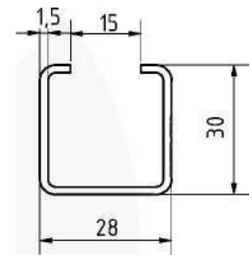

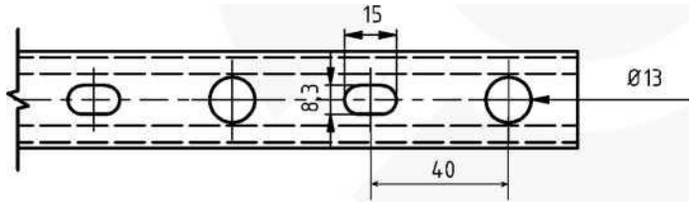

☑ material: acero inoxidable A2

VIGA 38/40x2mm V2A

Número de pedido	L (mm)	t (mm)	Unidades por paquete
349538402	2000	2	1
331384032	3000	2	1
331384062	6000	2	1

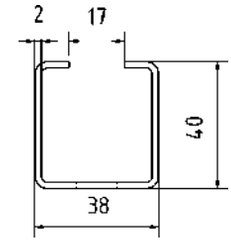

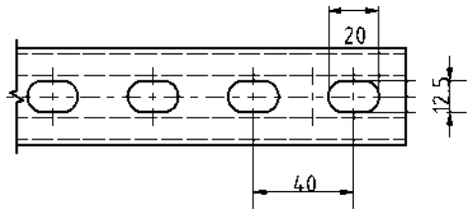

☑ material: acero inoxidable A2

TUERCA DE BLOQUE V2A

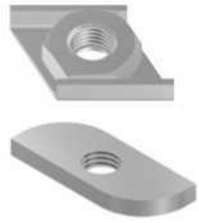

Número de pedido	M	Para el perfil	Unidades por paquete
331250827	M8	27/18 + 28/30	100
331250838	M8	38/40	100
331251038	M10	38/40	100

Para perfil 38/40

Para perfil 27/18 + 28/30

- ☑ material: acero inoxidable V2A

AGARRE V2A

Número de pedido	M	Dimensiones (mm)	Unidades por paquete
321651086	M8	120x40x4	1
321651088	M10	120x40x4	1
321651092	M12	120x40x4	1
321651100	M8	78x25x2,5	1
321651110	M10	78x25x2,5	1
321651112	M12	78x25x2,5	1

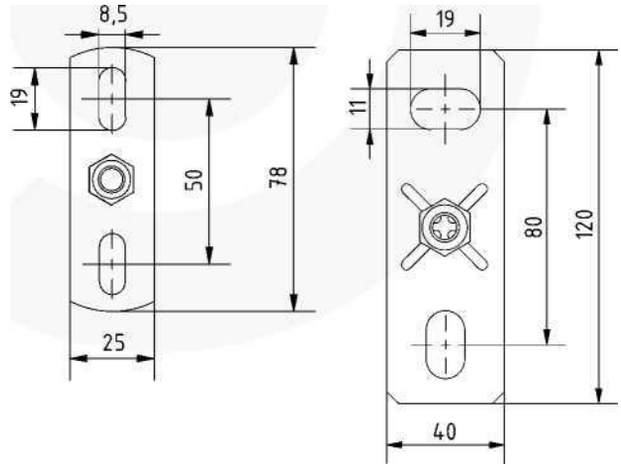

- ☑ material: acero inoxidable V2A

CANALETA DE APOYO A2

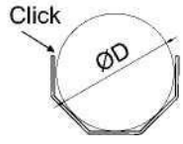

Número de pedido	Ø D (mm)	L (mm)	Material (mm)	Unidades por paquete
377300120	20	2000	0,55	10
377300125	25	2000	0,55	10
377300132	32	2000	0,55	10
377300140	40	2000	0,55	10
377300150	50	2000	0,55	10
377300163	63	2000	0,55	10
377300175	75	2000	0,55	10
377300190	90	2000	0,55	10

- ☑ de sujeción
- ☑ material: acero inoxidable A2

info@solida.cz +420465531059 www.solida.cz

BARRA DE ROSCA

Número de pedido	M (mm)	L (mm)	Unidades por paquete
322706010	M6	1000	100
322708010	M8	1000	50
322710010	M10	1000	25
322712010	M12	1000	20
322714010	M14	1000	10
322716010	M16	1000	10
322720010	M20	1000	5

- ☑ material: acero inoxidable A2
- ☑ disponible también en longitudes de 2m y 3m

TORNILLO KOMBI A2

Número de pedido	M	L (mm)	Unidades por paquete
321208050	M8	50	1
321208060	M8	60	1
321208070	M8	70	1
321208080	M8	80	1
321208090	M8	90	1
321208100	M8	100	1
321210080	M10	80	1
321210090	M10	90	1
321210100	M10	100	1
321210120	M10	120	1

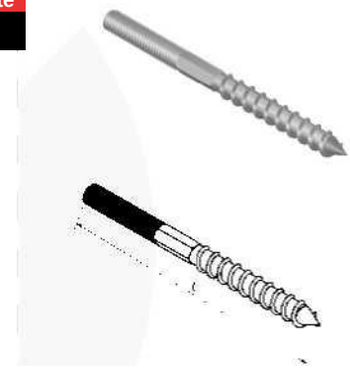

- ☑ material: acero inoxidable A2

TUERCA DE ACOPLAMIENTO A2

Número de pedido	Rosca	L (mm)	Unidades por paquete
324500630	M6	18	1
324500830	M8	24	1
324501030	M10	30	1
324501230	M12	36	1
324501640	M16	48	1

- ☑ material: acero inoxidable A2

SOLIDA
UPEVŇOVACÍ SYSTÉMY

TORNILLO MÉTRICO DIN 933 A2

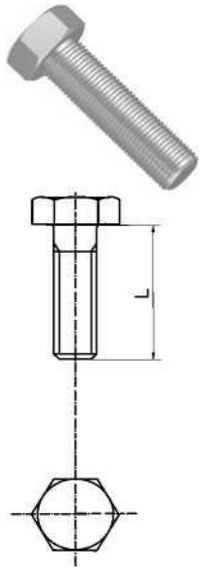

Número de pedido	M	Longitud L (mm)	DIN	Unidades por paquete
385706030	M6	30	933	1
385706035	M6	35	933	1
385706050	M6	50	933	1
385708025	M8	25	933	1
385708040	M8	40	933	1
385708060	M8	60	933	1
385708080	M8	80	933	1
385710020	M10	20	933	1
385710040	M10	40	933	1
385710060	M10	60	933	1
385710080	M10	80	933	1
385712025	M12	25	933	1
385712050	M12	50	933	1
385712055	M12	55	933	1
385716050	M16	50	933	1
385716060	M16	60	933	1
385716065	M16	65	933	1
385716070	M16	70	933	1
385716085	M16	85	933	1
385716090	M16	90	933	1

☑ material: acero inoxidable A2

TUERCAS A2, A4

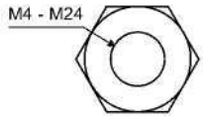

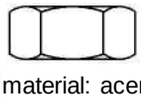

Número de pedido	A	Rosca (mm)	Unidades por paquete
331400206	A2	M6	100
331400208	A2	M8	100
331400210	A2	M10	100
331400212	A2	M12	50
331400216	A2	M16	50
331400312	A4	M12	5

☑ material: acero inoxidable A2

ARANDELA DIN 125-A A2

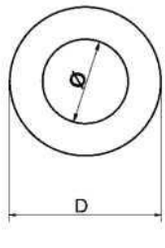

Número de pedido	Interior Ø (mm)	DIN	Unidades por paquete
331300308	8	125	100
331300310	10	125	100
331300312	12	125	100

☑ material: acero inoxidable A2

info@solida.cz +420465531059 www.solida.cz

CINCHA DE MANGUERA W2, W4

Número de pedido	D Ø (mm)	Ancho (mm)	Unidades por paquete
	Acero inoxidable W2		
390100812	8-12	9	25
390101016	10-16	9	25
390101220	12-22	9	25
390101625	16-27	9	25
390102032	20-32	9	25
390102540	25-40	9	25
390103250	32-50	9	25
390104060	40-60	9	25
390105070	50-70	9	25
	Acero inoxidable W4		
390200812	8-12	9	25
390201016	10-16	9	25
390201220	12-20	9	25
390201625	16-25	9	25
390202032	20-32	9	25
390202540	25-40	9	25
390203250	32-50	9	25
390204060	40-60	9	25
390205070	50-70	9	25

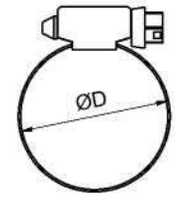

☑ material: acero inoxidable W2, W4

KIT DE TORNILLOS PARA EL MONTAJE DEL WC Y BIDÉS

Número de pedido	Taco de expansión	Tamaño del tornillo (mm)	Unidades (kit) por paquete
361300675	Azul, negro 10 PA	6x70	100
361300685	Azul, negro 10 PA	6x80	100
361300610	Fisher UX	6x100	20

Composición del kit:

2x Tornillo con cabeza hexagonal
2x tacos de expansión, 2x arandelas para tornillos de madera, 2x tapas para las cabezas de los tornillos de madera y 1x bolsa de plástico

☑ material: acero inoxidable

AGARRE DE SILLA A2

Número de pedido	Tipo de mango	Para el perfil	Tamaño del pie de la ménsula (mm)	Unidades por paquete
3X5000250	Clásico	27/18 - 28/30	120x40x4	50
3X5000258	Clásico	38/40	145x60x6	20
3X5000253	Articulado	27/18 - 28/30	130x4	1
3X5000257	Articulado	38/40	140x4	1
3X5000251	Transversal	27/18 - 28/30	120x40x4	50
3X5000254	Transversal	38/40	145x60x6	20

Articulado

Transversal

Clásico 27/18-28/30

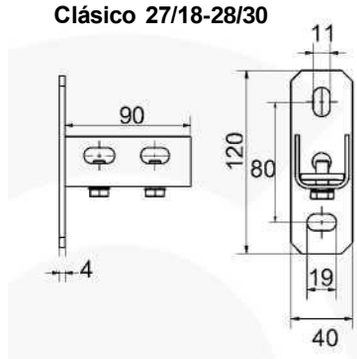

Clásico 38/40

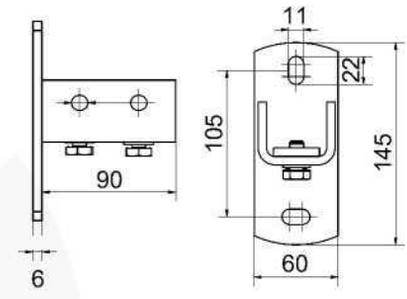

- ☑ material: acero inoxidable A2
- ☑ contiene una tuerca premontada
- ☑

COLGANTE TRAPEZOIDAL A2

Número de pedido	M/ØD (mm)	Carga admisible (N)	Sxt (mm)	Unidades por paquete
322020008	M8 fija	1300	25 x 2	100
322020010	M10 fija	1300	25 x 2	100
322020013	13	1300	25 x 2	100

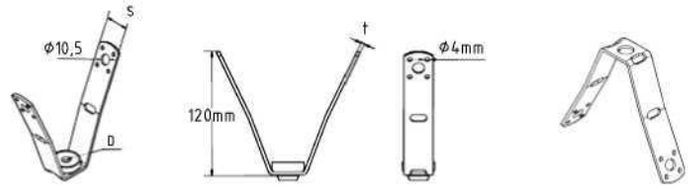

- ☑ material: acero inoxidable A2

info@solida.cz +420465531059 www.solida.cz

SOLIDA

UPEVNOVACÍ SYSTÉMY

FIJACIÓN DE TUBERÍAS EN EL SUELO
página: 71. - 72.

SISTEMAS CONTRA INCENDIOS
página: 73. - 74.

DRENAJE DEL TECHO página: 75

FIJACIÓN PORTANTE DEL EQUIPO ELÉCTRICO
página: 76.

PUNTOS FIJOS Y MONTAJES DESLIZANTES
página: 77. - 78.

MONTAJE ON
página: 79. - 85.

FABRICANTE CHECO DE SISTEMAS DE FIJACIÓN

www.solida.cz

CINTAS MANGUITOS Y PIEZAS DE UNIÓN

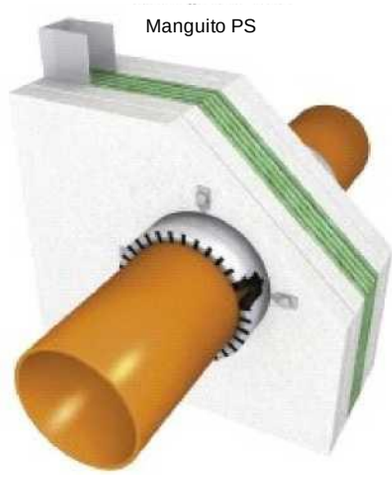

Número de pedido	TIPO	Unidades
3P0030050	Manguito PS 30/50	1 pieza
3P0030063	Manguito PS 30/63	1 pieza
3P0030075	Manguito PS 30/75	1 pieza
3P0030090	Manguito PS 30/90	1 pieza
3P0030110	Manguito PS 30/110	1 pieza
3P0030125	Manguito PS 30/125	1 pieza
3P0030160	Manguito PS 30/160	1 pieza
3P0060200	Manguito PS 60/200	1 pieza
3P0060225	Manguito PS 60/225	1 pieza
3P0060250	Manguito PS 60/250	1 pieza
3P0060315	Manguito PS 60/315	1 pieza
3P0060420	Manguito PS 60/420	1 pieza
320900001	Dunaboard - aislante suave 60x600x1000 (0.6m2)	1 pieza

CINTA PS 25

Número de pedido	TIPO	Unidades
3P0002560	Cinta PS 25 2,5x60 (30m)	30 m

PIEZA DE UNIÓN

Número de pedido	TIPO	Unidades
3P0000051	Pieza de unión Dunaseal de 30 mm	
3P0000052	Pieza de unión Dunaseal de 60 mm	

info@solida.cz +420465531059 www.solida.cz

REVESTIMIENTOS *SELLADORES, AEROSOLES, ESPUMAS*

Número de pedido	TIPO	Unidades
3P0000010	Revestimiento Polylack F 12,5 kg	12,5 kg
3P0000011	Sellador Polylack K 12,5 kg	12,5 kg
3P0000012	Sellador Polylack K 12,5 kg	1 pieza
3P0000013	Sellador Polylack K 12,5 kg salam	1 pieza
3P0000014	Sellador Polylack KG con grafito 12,5 kg	12,5 kg
3P0000015	Sellador Polylack KG con grafito 310 ml	1 pieza
3P0000016	Revestimiento elástico-acrílico Polylack 12,5kg	12,5 kg
3P0000017	Revestimiento para cables Polylack DC110 20kg	20 kg
3P0000018	Revestimiento para construcciones Polylack A604 30kg	30 kg
3P0000019	Aerosol para construcciones Polilack 15kg	15 kg

REVESTIMIENTO POLYLACK F

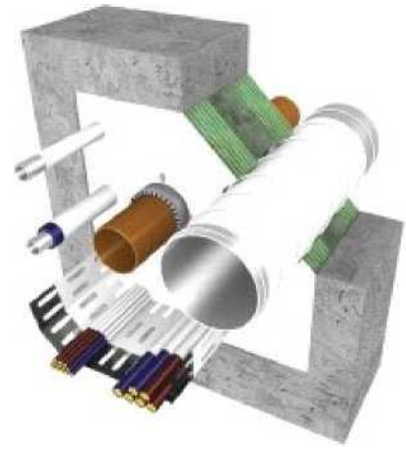

REVESTIMIENTO PARA ESTRUCTURAS DE ACERO
AEROSOL PARA CEMENTO

SELLADOR

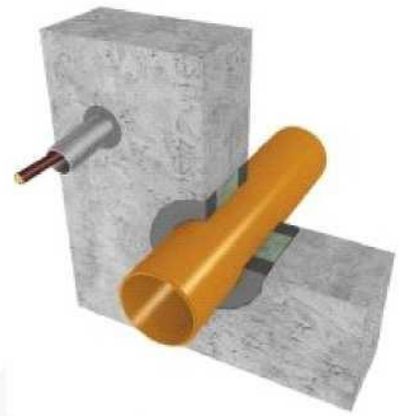

Número de pedido	TIPO	Unidades
3P0000050	Espuma de poliuretano Dunafoam 1K 700 ml	1 pieza

ESPUMA

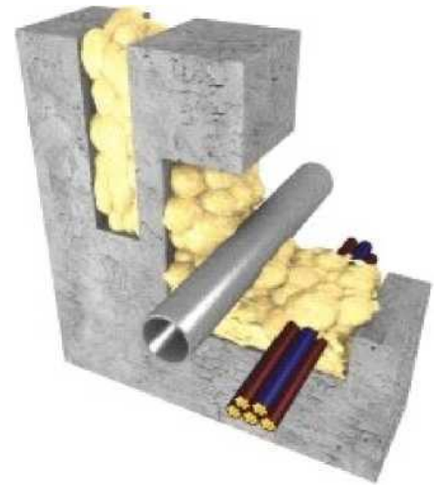

REJILLA DE ALCANTARILLADO

Número de pedido	TIPO	Unidades por paquete
399030160	Rejilla de alcantarillado inferior D 110/125 - ESTÁNDAR	4
399030161	Rejilla de alcantarillado lateral D 110 - ESTÁNDAR	4
399030170	Rejilla de alcantarillado inferior D 100 - 125	1
399030171	Rejilla de alcantarillado inferior D 160	1

D 110/125 ESTÁNDAR

D 110 ESTÁNDAR

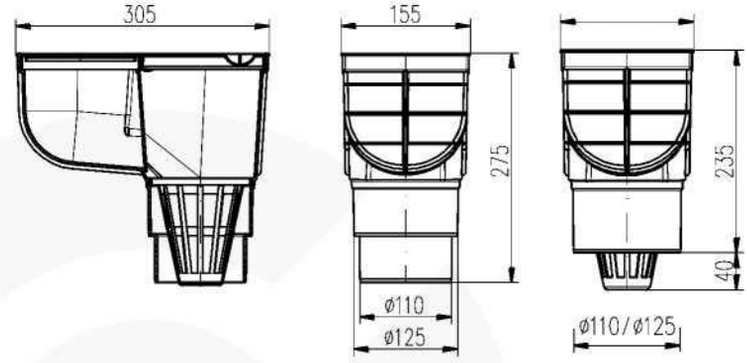

- material: Polipropileno con estabilización UV
- carga: K3- 300
- durabilidad hasta 90 °C
- norma EN 1253-1
- caudal 390/530 l/min

D 160

D 110 - 250

info@solida.cz +420465531059 www.solida.cz

AGARRE PORTANTE DE IMPACTO

Número de pedido	Espesor de la viga (mm)	Longitud mínima para el ajuste por	Carga admisible (N)	Unidades por paquete
322039004	1,5 - 04	18	700	100
322039007	08 - 14	25	900	100
322039008	10 - 15	25	900	100
322039009	04 - 10	25	900	100
322039010	15 - 20	25	900	100
322039011	24 - 30	25	900	100

- material: acero para resortes
- tratamiento superficial: Delta Tone
- 9000 orificio 6,3 mm
- solo para carga estática

Número de pedido	Espesor de la viga (mm)	Longitud mínima para el ajuste por impacto (mm)	Carga admisible (N)	Unidades por paquete
322041001	4 - 10	18	200	100
322041002	10 - 15	25	200	100

- material: acero para resortes
- tratamiento superficial: Delta Tone
- 9000 para M6
- solo para carga estática

AGARRE PARA CHAPA TRAPEZOIDAL

Número de pedido	Ø D (mm)	Unidades por paquete
322030001	7 - 8	100

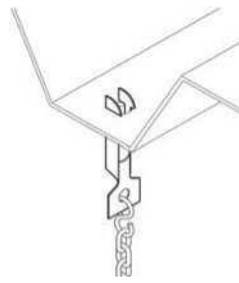

- material: acero para resortes
- tratamiento superficial: Delta Tone
- 9000 orificio 6,3 mm

SOLIDA
UPEVŇOVACÍ SYSTÉMY

MONTAJE PARA PUNTO FIJO

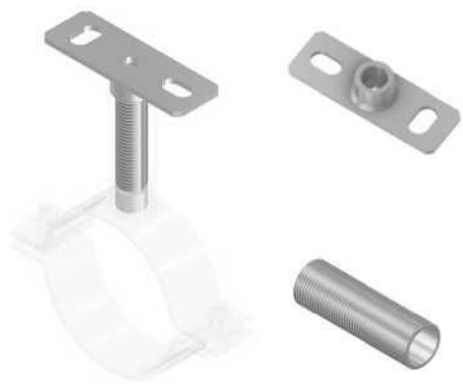

Número de pedido	M	Ancho x espesor del material S x L x t (mm)	Unidades por paquete
		Pie	
321601285	1/2"	120x40x4	25
321610000	1"	120x60x4	1

Número de pedido	M	L - Longitud (mm)	Unidades por paquete
		Tubo	
322038133	1/2"	2000	10
322038131	1"	2000	10

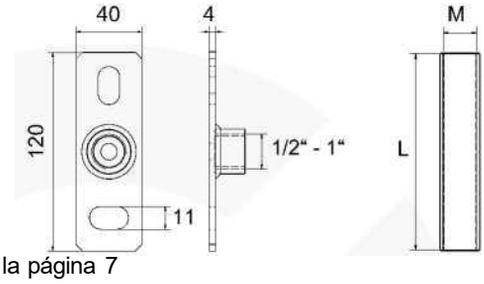

- material: acero
- galvanizado
- Las abrazaderas se pueden encontrar en la página 7
- para el diseño y la capacidad de carga del punto fijo, contacte con el soporte técnico

MONTAJE PARA PUNTO FIJO CON VENTILACIÓN

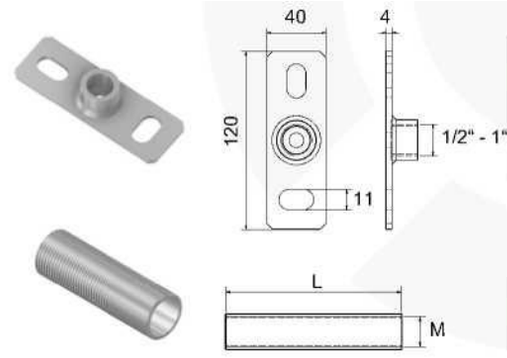

Número de pedido	M	Ancho x espesor del material S x L x t (mm)	Unidades por paquete
		Pie	
321601285	1/2"	120x40x4	1
321610000	1"	120x60x4	1

Número de pedido	M	Longitud (mm)	Unidades por paquete
		Tubo	
322038133	1/2"	2000	1
322038131	1"	2000	1

Número de pedido	TIPO	Ø D (mm)	Unidades por paquete
		Escuadra para la ventilación	
337007046	escuadra 38- 45°	11 / 13	1
		Agarre con acoplador	
321610011	Agarre 1/2"	13 / 13	1
321610010	Agarre 1"	13 / 13	1

- material: las agarraderas de
- acero galvanizado se pueden
- encontrar en la página 7
- para el diseño y la capacidad de carga del punto fijo, contacte con el soporte técnico
- El material de acoplamiento y las barras roscadas M12 no están incluidos

info@solida.cz +420465531059 www.solida.cz

MONTAJE PARA PUNTO FIJO

Número de pedido	TIPO	Unidades por paquete
334210000	Ménsula para el punto fijo - Kit	1

El kit para el punto fijo incluye 2 ménsulas FIX.

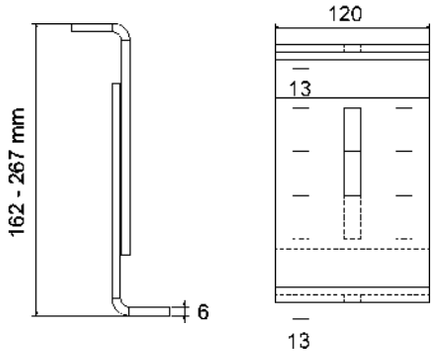

- material: acero galvanizado,
- adecuado para abrazaderas de tipo Masiv. Pueden instalarse hasta 3 abrazaderas. En relación con el diseño y la capacidad de carga del punto fijo, póngase en contacto con el soporte técnico.

MONTAJE PARA EL PUNTO FIJO DE REFRIGERACIÓN

Número de pedido	TIPO	Unidades por paquete
370050002	76,1 / 30mm	1
370050001	88,9 / 30mm	1
370050003	108 / 40mm	1
370050007	159 / 40mm	1
370050011	219,1 / 60mm	1
370050013	273,0 / 60mm	1

- material: espuma de poliuretano
- densidad de la espuma: 250kg/m3
- rango de temperatura: Entre -50°C y +105°C

CARRITO DESLIZANTE, ELEMENTO DESLIZANTE

Número de pedido	M	Trayectoria de desplazamiento (mm)	Unidades por paquete
Carrito deslizante			
341000008	8	60	1
341000010	10	55	1
Elemento deslizante			
341000001	8	24	1
341000002	10	24	1

Carrito deslizante Elemento deslizante

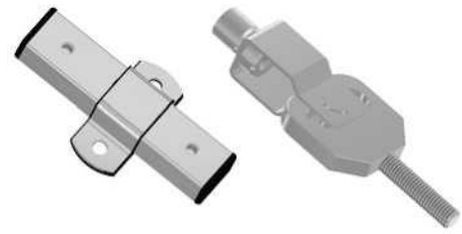

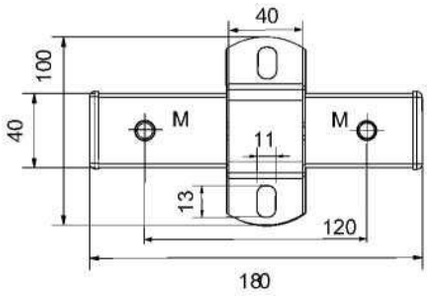

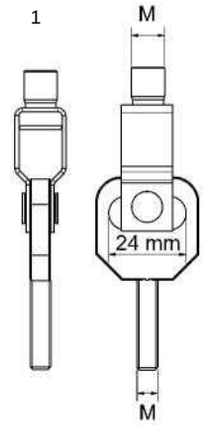

- material: acero
- galvanizado

ABRAZADERA DE DOS PIEZAS CON 2 TORNILLOS TIPO 130600

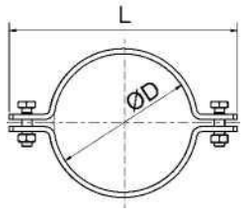

Número de pedido	DN	Ø D (mm)	L (mm)	Peso (kg)	Unidades por paquete
351020020	20	28	105	0,28	25
351020025	25	32	110	0,3	25
351020032	32	38	120	0,34	25
351020040	40	45	125	0,36	25
351020050	50	57	150	0,72	25
351020065	65	76	170	0,84	25
351020080	80	89	185	0,92	25
351020100	100	108	210	1,7	25
351020125	125	133	235	1,95	25
351020150	150	159	260	2,1	25
351020200	200	219	350	5,1	10
351020250	250	273	450	5,9	10
351020300	300	324	480	8,7	10
351020350	350	377	540	9,9	10
351020400	400	426	620	16,1	10
351020500	500	530	730	18	10
351020600	600	630	850	31,9	10
351020700	700	720	940	35,8	10
351020800	800	820	1040	39,8	10

- ☑ material: acero
- ☑ tratamiento superficial: el revestimiento del
- ☑ producto están disponible sólo a pedido

ABRAZADERA DE DOS PIEZAS CON 3 TORNILLOS TIPO 130602

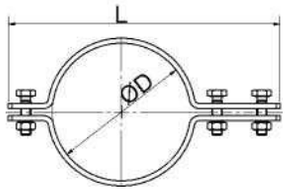

Número de pedido	DN	Ø D (mm)	L (mm)	Peso (kg)	Unidades por paquete
351030020	20	28	165	0,43	25
351030025	25	32	170	0,45	25
351030032	32	38	180	0,48	25
351030040	40	45	205	0,53	25
351030050	50	57	230	1,1	25
351030065	65	76	250	1,2	25
351030080	80	89	265	1,28	25
351030100	100	108	300	2,32	25
351030125	125	133	325	2,57	25
351030150	150	159	350	2,74	25
351030200	200	219	450	6,3	10
351030250	250	273	525	7,3	10
351030300	300	324	600	10,5	10
351030350	350	377	680	12	10
351030400	400	426	770	19,4	10
351030500	500	530	880	22,3	10
351030600	600	630	1000	37,3	10
351030700	700	720	1090	40,5	10
351030800	800	820	1190	44,5	10

- ☑ material: acero
- ☑ tratamiento superficial: el revestimiento del
- ☑ producto están disponible sólo a pedido

info@solida.cz +420465531059 www.solida.cz

ABRAZADERA DE DOS PIEZAS CON 4 TORNILLOS TIPO 130604

Número de pedido	DN	Ø D (mm)	L (mm)	Peso (kg)	Unidades por paquete
351040020	20	28	165	0,43	1
351040025	25	32	170	0,45	1
351040032	32	38	180	0,48	1
351040040	40	45	205	0,53	1
351040050	50	57	230	1,1	1
351040065	65	76	250	1,2	1
351040080	80	89	265	1,28	1
351040100	100	108	300	2,32	1
351040125	125	133	325	2,57	1
351040150	150	159	350	2,74	1
351040200	200	219	450	6,3	1
351040250	250	273	525	7,3	1
351040300	300	324	600	10,5	1
351040350	350	377	680	12	1
351040400	400	426	770	19,4	1
351040500	500	530	880	22,3	1
351040600	600	630	1000	37,3	1
351040700	700	720	1090	40,5	1
351040800	800	820	1190	44,5	1

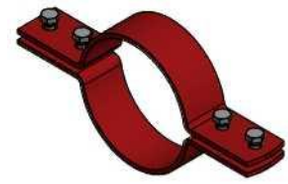

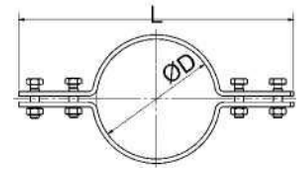

- material: acero
- tratamiento superficial: el revestimiento del producto están disponible sólo a pedido

AGARRE PARA TUBOS DE ACERO TIPO 130620

Número de pedido	DN	Ø D (mm)	c (mm)	L (mm)	Peso (kg)	Unidades por paquete
354020010	10	20	40	53	0,04	1
354020015	15	25	45	60	0,05	1
354020020	20	32	47	65	0,06	1
354020025	25	36	60	83	0,14	1
354020032	32	45	67	94	0,17	1
354020040	40	51	70	100	0,18	1

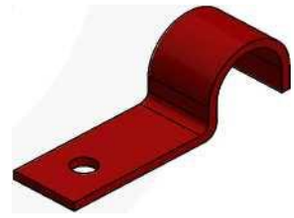

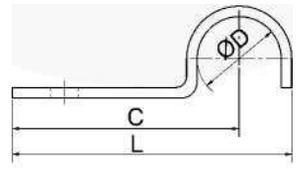

- material: acero
- tratamiento superficial - revestimiento
- Los productos están disponibles sólo a pedido

ACCESORIOS PARA BARRAS IE TIPO 130645

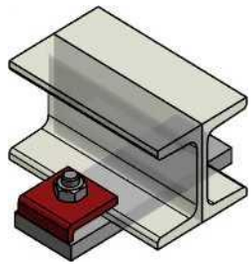

Número de pedido	IE	E (mm)	M	Peso (kg)	Unidades por paquete
354045010	100-120	7	M10	0,125	1
354045014	140-160	8	M12	0,25	1
354045022	180-200	8	M16	0,41	1
354045027	220-240	9	M20	0,61	1
354045030	270-300	10	M24	0,75	1

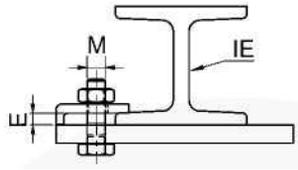

- material: acero
- tratamiento superficial: revestimiento
- los productos están disponibles sólo a pedido

SOPORTE DESLIZANTE TIPO 130800

Número de pedido	DN	V (mm)	b (mm)	L (mm)	Peso (kg)	Unidades por paquete
352000020	20	100	40	200	1,6	1
352000025	25	100	40	200	1,65	1
352000032	32	120	50	200	2	1
352000040	40	120	50	200	2,1	1
352000050	50	155	50	200	3,1	1
352000065	65	165	60	200	3,4	1
352000080	80	170	60	200	3,6	1
352000100	100	200	60	250	6,6	1
352000125	125	220	80	250	7,2	1
352000150	150	240	80	250	7,8	1

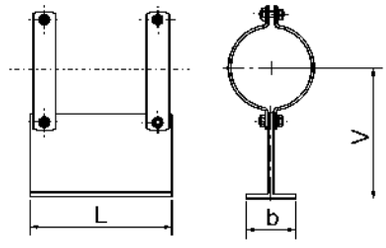

- material: acero
- tratamiento superficial: revestimiento
- Abrazaderas: tipo 130600
- los productos están disponibles sólo a pedido

info@solida.cz +420465531059 www.solida.cz

SOPORTE DESLIZANTE TIPO 130802

Número de pedido	DN	V (mm)	b (mm)	L (mm)	Peso (kg)	Unidades por paquete
352000200	200	290	150	300	20,9	1
352000250	250	330	150	300	23,1	1
352000300	300	380	190	300	34,7	1
352000350	350	400	190	300	36,6	1
352000400	400	430	210	350	53,3	1
352000500	500	500	210	350	60,4	1
352000600	600	560	260	400	97,5	1
352000700	700	630	260	400	107	1
352000800	800	700	260	400	117	1

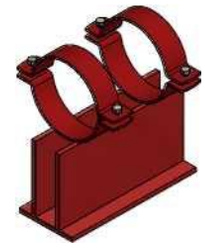

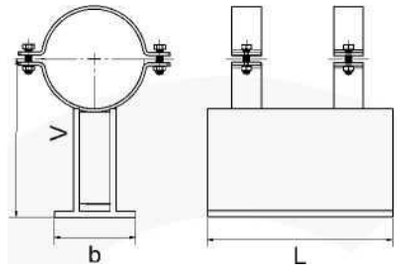

- material: acero
- tratamiento superficial:
- revestimiento
- Abrazaderas: tipo 130600
- los productos están disponibles sólo a pedido

SOPORTE DESLIZANTE CON GUÍA DE EJE TIPO 130801.1

Número de pedido	DN	V (mm)	b (mm)	L (mm)	a (mm)	c (mm)	Peso (kg)	Unidades por paquete
352100020	20	100	50	200	40	40	1	1
352100025	25	100	50	200	40	40	2	1
352100032	32	120	50	200	40	50	2,4	1
352100040	40	122	50	200	40	50	2,5	1
352100050	50	155	60	200	45	50	3,6	1
352100065	65	165	60	200	45	60	3,9	1
352100080	80	170	60	200	45	60	4,1	1
352100100	100	200	80	250	60	60	7,7	1
352100125	125	220	80	250	60	80	8,4	1
352100150	150	240	100	250	60	80	9	1

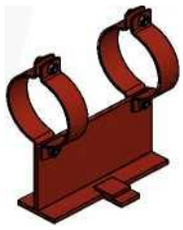

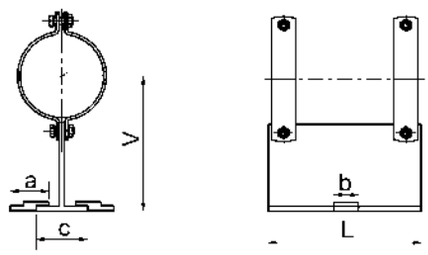

- material: acero
- tratamiento superficial: revestimiento
- Abrazaderas: tipo 130600
- los productos están disponibles sólo a pedido

SOPORTE DESLIZANTE CON GUÍA DE EJE TIPO 130801.2

TIPO 130801. 2

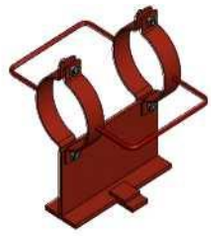

Número de pedido	DN	V (mm)	b (mm)	L (mm)	L1 (mm)	a (mm)	c (mm)	Peso (kg)	Unidades por paquete
352110020	20	100	50	200	200	40	40	3	1
352110025	25	100	50	200	200	40	40	3	1
352110032	32	120	50	200	240	40	50	3,5	1
352110040	40	122	50	200	240	40	50	3,6	1
352110050	50	155	60	200	310	45	50	4,8	1
352110065	65	165	60	200	330	45	60	5,1	1
352110080	80	170	60	200	340	45	60	5,3	1
352110100	100	200	80	250	400	60	60	10	1
352110125	125	220	80	250	440	60	80	10,7	1
352110150	150	240	100	250	480	60	80	11,5	1

- ☑ material: acero
- ☑ tratamiento superficial: revestimiento
- ☑ Abrazaderas: tipo 130600
  los productos están disponibles sólo a pedido

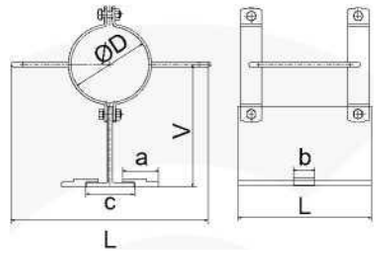

SOPORTE DESLIZANTE CON GUÍA DE EJE TIPO 130803.1 Y 130803.2

TIPO 130803. 2

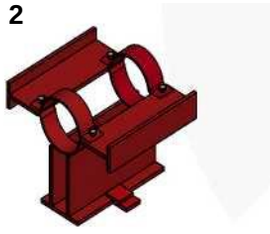

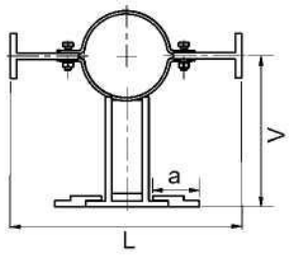

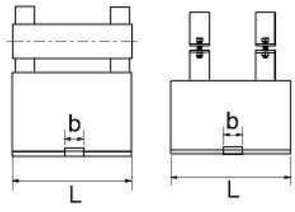

Número de pedido	DN	V (mm)	b (mm)	L (mm)	a (mm)	L1 (mm)	Peso (kg)	Unidades por paquete
TIPO 130803. 1								
352100200	200	290	100	300	75	470	22,2	1
352100250	250	330	120	300	75	540	24,3	1
352100300	300	380	120	300	90	620	36,8	1
352100350	350	400	120	300	90	670	38,8	1
352100400	400	430	120	350	100	740	55,7	1
352100500	500	500	120	350	100	860	62,8	1
352100600	600	560	150	400	120	980	102	1
352100700	700	630	150	400	120	1070	111	1
352100800	800	700	150	400	120	1170	121	1
TIPO 130803. 2								
352110200	200	290	100	300	75	470	27,8	1
352110250	250	330	120	300	75	540	30	1
352110300	300	380	120	300	90	620	44,4	1
352110350	350	400	120	300	90	670	46,3	1
352110400	400	430	120	350	100	740	65,1	1
352110500	500	500	120	350	100	860	72,2	1
352110600	600	560	150	400	120	980	116	1
352110700	700	630	150	400	120	1070	125	1
352110800	800	700	150	400	120	1170	135	1

TIPO 130803. 1

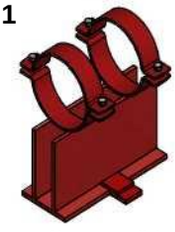

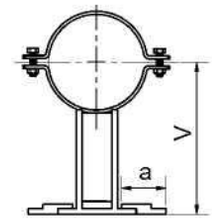

- ☑ material: acero, tratamiento
- ☑ superficial: revestimiento
- ☑ Abrazaderas: tipo 130600
- ☑ los productos están disponibles sólo a pedido

info@solida.cz +420465531059 www.solida.cz

SOPORTES DE ANCLAJE TIPO 130851, TIPO 130852 Y TIPO 130853

Número de pedido	Estribos	DN	Ø D (mm)	V (mm)	L (mm)	a (mm)	Peso (kg)	Unidades por paquete
353000065	2	65	76	165	120	135	4,9	1
353000080	2	80	89	170	120	150	5,3	1
353000100	2	100	115	200	140	190	7,85	1
353000125	2	125	133/ 140	220	160	225	9,8	1
353000150	2	150	159/ 169	240	160	245	12,6	1
353000200	2	200	219	290	160	308	16,7	1
353000250	2	250	273	330	240	365	28,4	1
353000300	2	300	324	380	240	425	36,4	1
353000350	2	350	356 / 377	400	240	460	39,2	1
353000400	2	400	407 / 426	430	300	515	58,4	1
353000500	2	500	508 / 530	500	300	630	70,9	1
353030065	3	65	76	165	180	135	7,3	1
353030080	3	80	89	170	180	150	7,9	1
353030100	3	100	115	200	210	190	11,8	1
353030125	3	125	133/ 140	220	240	225	14,9	1
353030150	3	150	159/ 169	240	240	245	17,65	1
353030200	3	200	219	290	240	308	24,6	1
353030250	3	250	273	330	360	365	41,45	1
353030300	3	300	324	380	360	425	50,5	1
353030350	3	350	356 / 377	400	360	460	56,3	1
353030400	3	400	407 / 426	430	440	515	83,05	1
353030500	3	500	508 / 530	500	440	630	101,35	1
353030600	3	600	619 / 630	560	600	755	149	1
353030700	3	700	720	630	600	845	166	1
353030800	3	800	820 / 822	700	600	945	182	1

TYP 130851

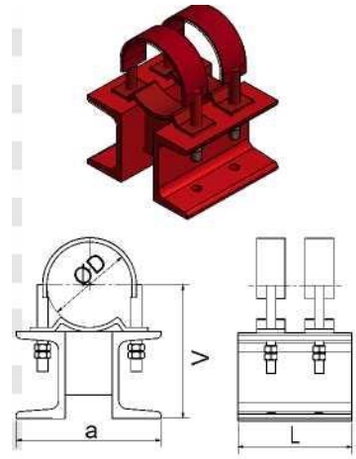

TYP 130853

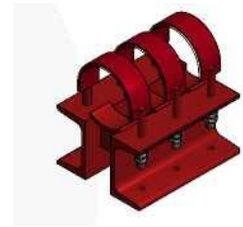

TYP 130852

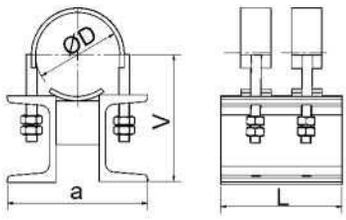

TYP 130853

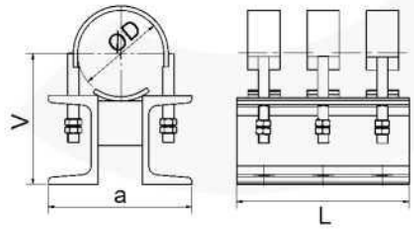

TYP 130852

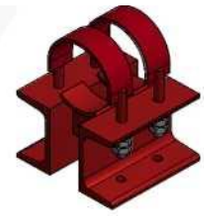

- material: acero
- tratamiento superficial: revestimiento
- los productos están disponibles sólo a pedido

ESTRIBO DE ANCLAJE DE ACERO PLANO ČSN 130725.1 Y ČSN 130725.2

TIPO 130725. 1

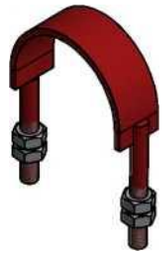

TIPO 130725. 2

Número de pedido	DN	D (mm)	M (mm)	b (mm)	C (mm)	Peso (kg)	Unidades por paquete
			TIPO 130725. 1				
32404065	65	78	M12	40	90	0,48	1
32404080	80	93	M12	40	105	0,55	1
32404100	100	118	M16	40	134	0,85	1
32404125	125	145	M16	40	161	0,95	1
32404150	150	173	M20	50	193	1,85	1
32404200	200	225	M20	50	245	2,15	1
32404250	250	276	M24	60	300	3,45	1
32404300	300	331	M24	60	355	3,88	1
32404350	350	360	M24	60	384	4,2	1
32404400	400	415	M30	80	445	7,8	1
32404500	500	515	M30	80	545	9	1
32404600	600	619	M36	100	655	14,5	1
32404700	700	720	M36	100	756	16,5	1
32404800	800	822	M36	100	858	19,5	1
			TIPO 130725. 2				
354025065	65	78	M12	40	90	0,68	1
354025080	80	93	M12	40	105	0,77	1
354025100	100	118	M16	40	134	1,2	1
354025125	125	145	M16	40	161	1,4	1
354025150	150	173	M20	50	193	2,77	1
354025200	200	225	M20	50	245	3,15	1
354025250	250	276	M24	60	300	4,96	1
354025300	300	331	M24	60	355	5,63	1
354025350	350	360	M24	60	384	6,1	1
354025400	400	415	M30	80	445	11,5	1
354025500	500	515	M30	80	545	13,5	1
354025600	600	619	M36	100	655	22,5	1
354025700	700	720	M36	100	756	26,5	1
354025800	800	822	M36	100	858	30	1

TIPO 130725. 1

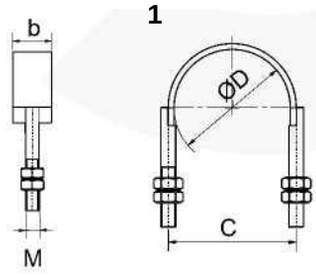

TIPO 130725. 2

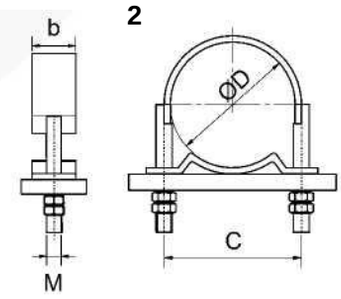

- ☑ material: acero
- ☑ tratamiento superficial: revestimiento
- ☑ los productos están disponibles sólo a pedido

info@solida.cz +420465531059 www.solida.cz

SOLIDA

UPEVŇOVACÍ SYSTÉMY

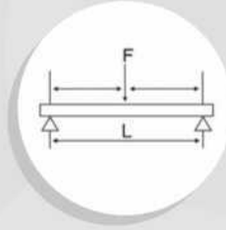

DIMENSIONES Y CARGAS

página: 87. - 96.

FABRICANTE CHECO DE SISTEMAS DE FIJACIÓN

www.solida.cz

SOLIDA
UPEVŇOVACÍ SYSTÉMY

TUBOS DE ACERO

DN	Coul, inch (pulgada)	Diámetro exterior (mm)	Peso del tubo (kg/m)	Tubo lleno de agua (kg/m)	Distancia de fijación (m)	Peso de la tubería, incluyendo el aislamiento y el agua (kg)
8	1/4”	13,5	0,52	0,6	1,2	1,42
10	3-8”	16	0,63	0,75	1,4	1,55
0		17,2	0,69	0,83	1,6	1,82
15	1/2”	21,3	0,89	1,09	1,8	2,5
20	3/4”	25	1,13	1,48	1,9	3,2
25	1"	33,7	1,77	2,25	2,1	4,3
32	1 1/4"	38	2,29	2,78	2,5	5,5
40	1 1/2”	48,3	2,95	4,41	2,8	6
50	2"	60,3	4,14	6,47	3	9
65	2 1/2”	76,1	5,28	9,16	3,6	13,5
80	3"	88,9	6,81	12,15	4	18,5
100	4"	108	9,33	17,31	4,2	26,5
100		114,3	9,9	18,9	4,2	30
125	5"	133	12,8	25,07	4,5	37
125		139,7	13,5	27,12	4,6	40
150	6"	159	17,1	34,76	5	49
150		168,3	18,1	38,02	5	51
200	8"	219,1	31,1	64,73	5,8	80
250	10"	267	40	95	5,9	106
		273	41,6	95,5	6,1	119
300	12"	323,9	44	121	6,5	152
350	15"	368	78,32	189,5	5,9	176
400	16"	406,4	86,4	205	7,1	218
500	18"	508	135	320,4	7,9	316,5

TUBERÍAS DE DESAGÜE DE PVC DURO

DN	Diámetro exterior (mm)	Peso del tubo (kg/m)	Tubo lleno de agua (kg/m)	Distancia de fijación (m)
40	50	0,24	1,28	0,5
50	63	0,31	2	0,6
70	75	0,49	3,93	0,8
100	110	1,03	8,01	1,2
125	125	1,35	12,43	1,5
150	160	2,16	18,03	1,7

TUBERÍAS DE DESAGÜE DE ACERO

DN	Diámetro exterior (mm)	Peso del tubo (kg/m)	Tubo lleno de agua (kg/m)	Distancia de fijación - detrás de la conexión
50	58	4,3	6,4	cada conexión
70	78	5,9	9,9	cada conexión
100	110	8,4	17,7	cada conexión
125	135	11,8	24,5	cada conexión
150	160	14,1	32,3	cada conexión
200	210	23,1	54,6	cada conexión
250	274	34	88	cada conexión
300	326	44	121	cada conexión

info@solida.cz +420.465.531.059 www.solida.cz

TUBOS DE DESAGÜE DE POLIETILENO

DN	Diámetro exterior (mm)	Peso del tubo (kg/m)	Tubo lleno de agua (kg/m)	Distancia de fijación (m)
25	32	0,27	0,8	0,3
32	40	0,35	1,26	0,4
40	50	0,44	1,96	0,5
50	56	0,5	2,46	0,6
57	63	0,57	3,12	0,7
70	75	0,68	4,42	0,8
80	90	0,95	6,36	1
100	110	1,43	9,5	1,3
115	125	1,82	12,27	1,5
125	140	2,29	15,39	1,8
150	160	3	20,11	2
200	200	3,83	31,46	2,25
250	250	6,02	49,15	2,85

TUBOS DE COBRE (DESNUDOS)

DN	Diámetro exterior (mm)	Peso del tubo (kg/m)	Tubo lleno de agua (kg/m)	Distancia de fijación (m)
	10	0,25	0,3	0,5
10	12	0,31	0,39	0,5
	15	0,39	0,52	0,6
	18	0,48	0,68	0,9
20	22	0,59	0,9	1,2
25	28	1,11	1,6	1,3
32	35	1,41	2,21	1,5
40	42	1,7	2,89	1,7
50	54	2,91	4,76	1,8
	64	3,47	6,3	1,9
70	70	3,8	7,22	2,1
	74	4,03	7,88	2,2
80	80	4,36	8,89	2,3
	104	5,7	13,55	2,5
	125	10,2	21,32	2,8
	131	10,7	22,97	3

TUBOS ROSCADOS GALVANIZADOS DIN 2440

Coul, inch (pulgada)	Diámetro exterior (mm)	Peso del tubo (kg/m)	Tubo lleno de agua (kg/m)	Distancia de fijación (m)
1/4”	13,5	0,68	0,74	1,2
38”	17,2	0,89	1,01	1,4
1/2”	21,3	1,27	1,47	1,5
3/4”	26,9	1,65	2,02	1,8
1"	33,7	2,55	3,13	2,1
1 1/4”	42,4	3,28	4,29	2,4
1 1/2”	48,3	3,77	5,14	2,6
2"	60,3	5,33	7,54	3
2 1/2”	76,1	6,8	10,52	3,2
3"	88,9	8,85	13,98	3,5
4"	114,3	12,6	21,3	4,3
5"	139,7	16,9	30,17	4,6
6"	165,1	20,1	39,06	5,4

CARGA DE LAS VIGAS

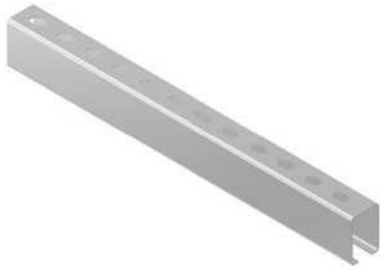

carga -1 punto

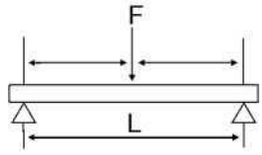

carga - 2 puntos

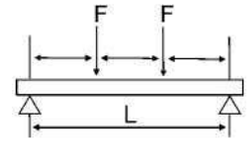

L (mm)	27/18 1,25 (kN)	28/30 1,75 (kN)	38/40 2,0 (kN)	40/60 2,5 (kN)
250	0,93	2,35	5,48	15,1
500	0,46	1,17	2,74	7,54
750	0,3	0,78	1,82	5,02
1000	0,19	0,58	1,36	3,76
1250	0,12	0,46	1,08	3
1500	0,08	0,38	0,9	2,49
1750	0,05	0,33	0,76	1,93
2000	0,04	0,25	0,66	1,46
2500	0,02	0,15	0,45	0,91
3000	0	0,1	0,3	0,61
3500	0	0,07	0,2	0,42
4000	0	0,05	0,14	0,3
4500	0	0,03	0,1	0,21
5000	0	0,02	0,06	0,14
5500	0	0,01	0,04	0,09
6000	0	0	0,01	0,05

L (mm)	27/18 1,25 (kN)	28/30 1,75 (kN)	38/40 2,0 (kN)	40/60 2,5 (kN)
250	0,69	1,75	4,1	11,28
500	0,34	0,88	2,05	5,66
750	0,2	0,58	1,36	3,76
1000	0,11	0,43	1,02	2,81
1250	0,07	0,35	0,81	2,24
1500	0,04	0,26	0,67	1,55
1750	0,03	0,19	0,56	1,13
2000	0,02	0,14	0,43	0,86
2500	0,01	0,09	0,26	0,53
3000	0	0,06	0,17	0,36
3500	0	0,04	0,12	0,25
4000	0	0,02	0,08	0,17
4500	0	0,02	0,05	0,12
5000	0	0,01	0,03	0,08
5500	0	0	0,02	0,05
6000	0	0	0,01	0,03

info@solida.cz +420.465.531.059 www.solida.cz

CARGA DE LAS VIGAS

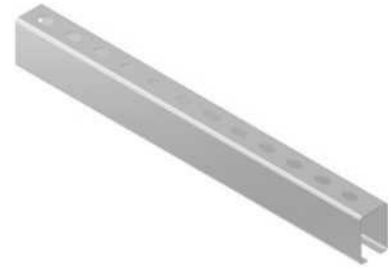

carga - 3 puntos

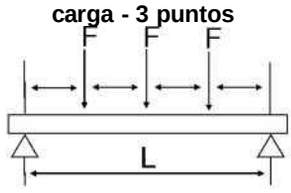

L (mm)	27/18 1,25 (kN)	28/30 1,75 (kN)	38/40 2,0 (kN)	40/60 2,5 (kN)
250	0,46	1,18	2,74	7,55
500	0,23	0,58	1,37	3,77
750	0,14	0,39	0,91	2,51
1000	0,08	0,29	0,68	1,88
1250	0,05	0,23	0,54	1,5
1500	0,03	0,19	0,45	1,11
1750	0,02	0,14	0,38	0,81
2000	0,01	0,1	0,3	0,61
2500	0	0,06	0,19	0,38
3000	0	0,04	0,12	0,25
3500	0	0,03	0,08	0,17
4000	0	0,02	0,06	0,12
4500	0	0,01	0,04	0,09
5000	0	0	0,02	0,06
5500	0	0	0,01	0,04
6000	0	0	0	0,02

carga - uniforme

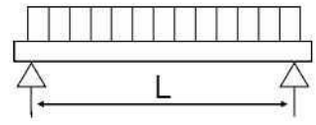

L (mm)	27/18 1,25 (kN)	28/30 1,75 (kN)	38/40 2,0 (kN)	40/60 2,5 (kN)
250	1,86	4,7	10,97	30,2
500	0,93	2,35	5,48	15,09
750	0,56	1,56	3,64	10,04
1000	0,31	1,17	2,72	7,52
1250	0,19	0,93	2,17	6
1500	0,13	0,72	1,8	4,23
1750	0,09	0,53	1,53	3,08
2000	0,06	0,4	1,17	2,34
2500	0,03	0,25	0,73	1,46
3000	0,01	0,16	0,48	0,97
3500	0	0,11	0,33	0,68
4000	0	0,08	0,23	0,48
4500	0	0,05	0,15	0,34
5000	0	0,03	0,1	0,23
5500	0	0,02	0,06	0,15
6000	0	0	0,03	0,09

CARGA DE LAS VIGAS

carga -1 punto

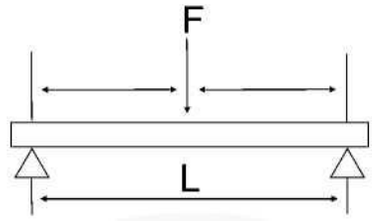

L (mm)	41/21 1,5 (kN)	41/21 2,5 (kN)	41/41 1,8 (kN)	41/41 2,5 (kN)	41/62 2,5 (kN)	41/41 D 2,5 (kN)	41/62 D 2,5 (kN)
250	1,82	2,42	5,69	8,12	15,21	22,81	43,97
500	0,9	1,21	2,84	4,05	7,59	11,4	21,97
750	0,6	0,8	1,89	2,7	5,06	7,59	14,63
1000	0,39	0,52	1,41	2,02	3,78	5,68	10,96
1250	0,24	0,33	1,12	1,61	3,02	4,53	8,75
1500	0,16	0,22	0,93	1,33	2,51	3,77	7,28
1750	0,11	0,15	0,76	0,99	2,14	3,22	6,22
2000	0,08	0,11	0,58	0,75	1,87	2,8	5,43
2500	0,04	0,06	0,35	0,46	1,37	2,22	4,32
3000	0,02	0,02	0,23	0,3	0,93	1,83	3,57
3500	0	0	0,15	0,2	0,66	1,42	3,03
4000	0	0	0,1	0,13	0,48	1,05	2,62
4500	0	0	0,06	0,09	0,35	0,79	2,3
5000	0	0	0,04	0,05	0,26	0,6	1,98
5500	0	0	0,01	0,02	0,18	0,46	1,58
6000	0	0	0	0	0,13	0,34	1,27

info@solida.cz +420.465.531.059 www.solida.cz

CARGA DE LAS VIGAS

carga - 2 puntos

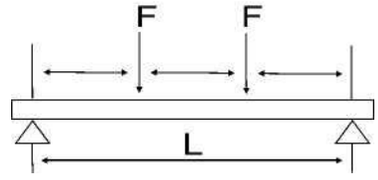

L (mm)	41/21 1,5 (kN)	41/21 2,5 (kN)	41/41 1,8 (kN)	41/41 2,5 (kN)	41/62 2,5 (kN)	41/41 D 2,5 (kN)	41/62 D 2,5 (kN)
250	1,36	1,81	4,2	6,07	11,36	17,04	29,85
500	0,68	0,9	2,13	3,04	5,7	8,55	16,48
750	0,41	0,55	1,41	2,02	3,79	5,69	10,97
1000	0,22	0,31	1,06	1,51	2,83	4,25	8,21
1250	0,14	0,19	0,84	1,16	2,26	3,4	6,57
1500	0,09	0,13	0,61	0,8	1,88	2,82	5,46
1750	0,06	0,09	0,45	0,58	1,6	2,41	4,67
2000	0,05	0,06	0,34	0,44	1,28	2,1	4,07
2500	0,02	0,03	0,21	0,27	0,8	1,66	3,24
3000	0,01	0,01	0,13	0,17	0,54	1,16	2,67
3500	0	0	0,09	0,12	0,38	0,83	2,27
4000	0	0	0,06	0,08	0,28	0,61	1,9
4500	0	0	0,04	0,05	0,2	0,46	1,47
5000	0	0	0,02	0,03	0,15	0,35	1,16
5500	0	0	0,01	0,01	0,11	0,27	0,92
6000	0	0	0	0	0,07	0,2	0,75

CARGA DE LAS VIGAS ST

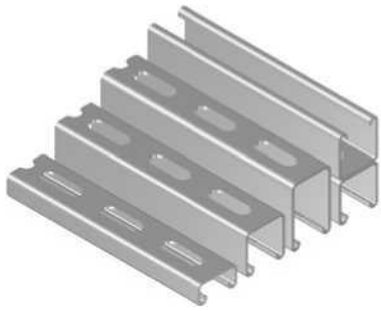

carga - 3 puntos

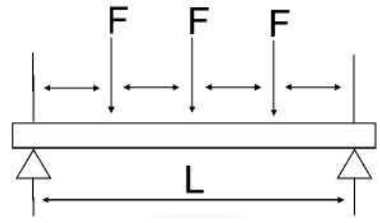

L (mm)	41/21 1,5 (kN)	41/21 2,5 (kN)	41/41 1,8 (kN)	41/41 2,5 (kN)	41/62 2,5 (kN)	41/41 D 2,5 (kN)	41/62 D 2,5 (kN)
250	0,91	1,21	2,8	4,07	7,63	11,45	19,95
500	0,45	0,6	1,42	2,02	3,79	5,7	10,98
750	0,29	0,4	0,94	1,35	2,53	3,8	7,32
1000	0,16	0,22	0,71	1,01	1,89	2,84	5,48
1250	0,1	0,14	0,56	0,8	1,51	2,27	4,38
1500	0,07	0,09	0,44	0,57	1,25	1,88	3,64
1750	0,04	0,06	0,32	0,41	1,07	1,61	3,11
2000	0,03	0,04	0,24	0,31	0,92	1,4	2,71
2500	0,01	0,02	0,15	0,19	0,58	1,11	2,16
3000	0	0,01	0,09	0,12	0,39	0,83	1,78
3500	0	0	0,06	0,08	0,27	0,59	1,51
4000	0	0	0,04	0,05	0,2	0,44	1,31
4500	0	0	0,02	0,03	0,14	0,33	1,05
5000	0	0	0,01	0,02	0,1	0,25	0,83
5500	0	0	0	0,01	0,07	0,19	0,66
6000	0	0	0	0	0,05	0,14	0,53

info@solida.cz +420.465.531.059 www.solida.cz

CARGA DE LAS VIGAS

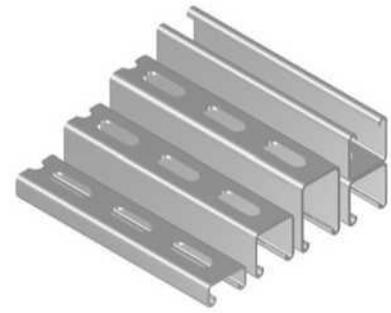

carga - uniforme

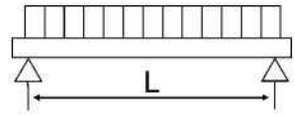

L (mm)	41/21 1,5 (kN)	41/21 2,5 (kN)	41/41 1,8 (kN)	41/41 2,5 (kN)	41/62 2,5 (kN)	41/41 D 2,5 (kN)	41/62 D 2,5 (kN)
250	3,69	4,85	11,38	16,25	30,42	45,63	59,95
500	1,81	2,42	5,68	8,11	15,2	22,81	43,94
750	1,12	1,52	3,79	5,4	10,12	15,18	29,27
1000	0,62	0,84	2,82	4,04	7,57	11,36	21,92
1250	0,39	0,53	2,25	3,16	6,04	9,07	17,51
1500	0,26	0,35	1,65	2,18	5,02	7,53	14,56
1750	0,18	0,25	1,22	1,58	4,29	6,44	12,45
2000	0,13	0,18	0,92	1,2	3,5	5,61	10,87
2500	0,07	0,09	0,57	0,74	2,2	4,45	8,64
3000	0,03	0,04	0,37	0,48	1,49	3,17	7,14
3500	0,01	0,01	0,25	0,32	1,05	2,27	6,06
4000	0	0	0,16	0,22	0,76	1,68	5,18
4500	0	0	0,11	0,14	0,56	1,27	4,01
5000	0	0	0,06	0,08	0,41	0,96	3,16
5500	0	0	0,03	0,04	0,3	0,73	2,53
6000	0	0	0	0	0,21	0,55	2,04

SOLIDA
UPEVŇOVACÍ SYSTÉMY

CARGA DE LAS MÉNSULAS

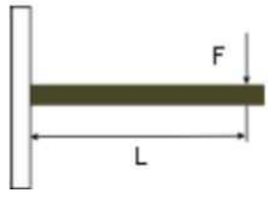

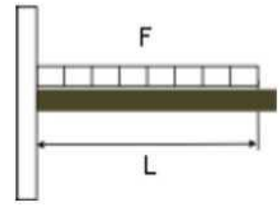

L (mm)	27/18 1,25 (N)	28/30 1,75 (N)	38/40 2,0 (N)
100	474	2.023	3.013
150	316	1.349	2.009
200	204	1.012	1.507
250	130	780	1.205
300	91	542	1.004
350	67	398	841
400	51	305	644
450	40	241	509
500	33	195	412
550	27	161	341
600	23	135	286
700	17	100	210
800	13	76	161
900	10	60	127
1.000	0	49	103
1.100	0	40	85
1.200	0	34	72
1.300	0	29	61
1.400	0	25	53
1.500	0	22	46

L (mm)	27/18 1,25 (N)	28/30 1,75 (N)	38/40 2,0 (N)
100	947	4.047	6.027
150	631	2.698	4018
200	474	2.023	3.013
250	348	1.619	2.411
300	242	1.349	2.009
350	177	1.061	1.722
400	136	813	1.507
450	107	642	1.339
500	87	520	1.099
550	72	430	909
600	60	361	763
700	44	265	561
800	34	203	429
900	27	161	339
1.000	22	130	275
1.100	18	107	227
1.200	15	90	191
1.300	13	77	163
1.400	11	66	140
1.500	0	58	122

CARGA DE LAS CONSOLAS ST

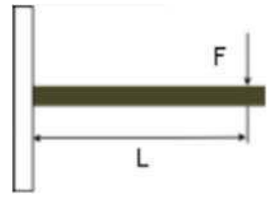

L (mm)	41/21 1,5 (N)	41/21 2,5 (N)	41/41 1,8 (N)	41/41 2,5 (N)	41/62 2,5 (N)	41/41 D 2,5 (N)	41/62 D 2,5 (kN)
100	1.155	1.488	3816	4.757	9.206	14.253	20.429
150	770	992	2544	3.171	6.138	9.502	13.619
200	557	719	1908	2.378	4.603	7.126	10214
250	356	460	1526	1.903	3.683	5.701	8.172
300	247	320	1272	1.586	3.069	4.751	6.810
350	182	235	1090	1.359	2.630	4.072	5.837
400	139	180	889	1.114	2.302	3.563	5.107
450	110	142	702	881	2.046	3.167	4.540
500	89	115	569	713	1.841	2.851	4.086
550	74	95	470	589	1.674	2.591	3.714
600	62	80	395	495	1.427	2.375	3.405
700	45	59	290	364	1.048	2.036	2.918
800	35	45	222	279	803	1.638	2.554
900	27	36	176	220	634	1.295	2.270
1.000	22	29	142	178	514	1.049	2.043

info@solida.cz +420.465.531.059 www.solida.cz

CARGA DE LAS CONSOLAS ST

L (mm)	41/21 1,5 (N)	41/21 2,5 (N)	41/41 1,8 (N)	41/41 2,5 (N)	41/62 2,5 (N)	41/41 D 2,5 (N)	41/62 D 2,5 (N)
100	2.310	2.976	7631	9.514	18.413	28.506	40.858
150	1.540	1.984	5087	6.342	12.275	19.004	27.238
200	1.155	1.488	3816	4.757	9.206	14.253	20.429
250	924	1.190	3052	3.805	7.365	11.402	16.343
300	660	853	2544	3.171	6.138	9.502	13.619
350	485	626	2180	2.718	5.261	8.144	11.674
400	371	480	1908	2.378	4.603	7.126	10214
450	293	379	1696	2.114	4.092	6.335	9.079
500	238	307	1517	1.902	3.683	5.701	8.172
550	196	254	1254	1.572	3.348	5.183	7.429
600	165	213	1054	1.321	3.069	4.751	6.810
700	121	157	774	970	2.630	4.072	5.837
800	93	120	593	743	2.140	3.563	5.107
900	73	95	468	587	1.691	3.167	4.540
1.000	59	77	379	476	1.370	2.796	4.086

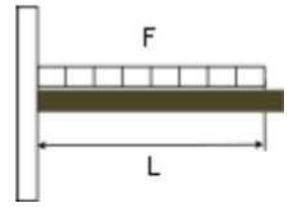

CARGA DE PASADORES, BARRAS Y TUBOS ROSCADOS

L (mm)	M8	M10	M12	M16	M20	M22	M24	1/2"	3/4"	1"
20	210	422	744	1.936	3.785	5.295	6.542	3.057	5.377	10.693
30	140	281	496	1.291	2.523	3.530	4.361	2.038	3.584	7.128
40	105	211	372	968	1.892	2.647	3.271	1.528	2.688	5.346
50	84	169	297	774	1.514	2.118	2.617	1.223	2.151	4.277
60	70	141	248	645	1.262	1.765	2.181	1.019	1.792	3.564
70	60	120	212	553	1.081	1.513	1.869	873	1.536	3.055
80	50	105	186	484	946	1.324	1.636	764	1.344	2.673
90	40	94	165	430	841	1.177	1.454	679	1.195	2.376
100	32	81	149	387	757	1.059	1.308	611	1.075	2.138
125	21	52	111	310	606	847	1.047	489	860	1.711
150	14	36	77	258	505	706	872	408	717	1.426
175	10	27	57	203	433	605	748	349	614	1.222
200	0	20	43	155	378	529	654	305	538	1.069
225	0	16	34	123	300	469	582	272	478	950
250	0	13	28	99	243	380	504	239	430	855
275	0	11	23	82	201	314	416	198	391	778
300	0	0	19	69	169	264	350	166	358	713
325	0	0	16	59	144	225	298	141	322	658
350	0	0	14	51	124	194	257	122	278	611
375	0	0	12	44	108	169	224	106	242	570
400	0	0	11	39	95	148	197	93	213	420
450	0	0	0	31	75	117	156	74	168	340
500	0	0	0	25	61	95	126	60	136	231

pasador roscado / varilla roscada

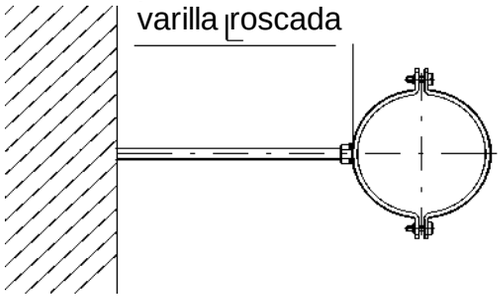

tubo roscado

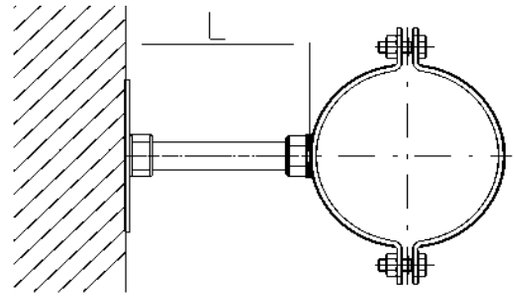

NOTAS:

SOLIDA

UPEVŇOVACÍ SYSTÉMY

SOLIDA, spol. s.r.o., Semanínská
213 560 02 Česká Třebová tel.: +420
465 531 059 e-mail: info@solida.cz
www.solida.cz